DOSP6390X

קטגוריה	כפול בעמודה
משפחת מוצרים	תנור
אספקת חשמל	חשמלי
מקור חום	חשמל
מקור חום של תא התנור השני	חשמל
שיטת בישול	אוורור חום
שיטת בישול בתנור המשני	סטטי
מערכת ניקוי	פירוליטי
קוד EAN	8017709210656

אסתטיקה

סדרה עיצובית	Classica	Serigraphy type	Symbols
צבע	נירוסטה	**דלת**	עם שני פסים אופקיים
גימור	נגד טביעות אצבעות	**ידית**	קלאסי
Design	Flat	**צבע ידית**	אינוקס
חומר	נירוסטה	**לוגו**	Embossed
סוג פלדה	מוברש	**כפתורי בקרה**	קלאסי
סוג זכוכית	ליקוי	**צבע בקרות**	אפקט פלדה
Serigraphy colour	Black		

תוכניות / פונקציות

מס' פונקציות בישול	8
מתכונים בהתאמה אישית	No

פונקציות בישול רגילות

- סטטי
- בסיוע מאוורר
- מעגלי
- טורבו
- חסכוני
- גריל גדול
- (גריל מאוורר (גדול
- בסיס
- תחתית בסיוע מאוורר

פונקציות אחרות

- הפשרה
- הפשרה לפי זמן
- הפשרה לפי משקל
- התפחה סופית
- שבת

פונקציות ניקוי

פירוליטי

חסכוני פירוליטי

תוכניות ופונקציות לתנורים עם תנור משני

מס' פונקציות תנור משני	4

פונקציות בישול רגילות, תא התנור השני

סטטי

חסכוני

גריל קטן

גריל גדול

למשפחת תנורים

טכנולוגיית צג	LCD	**מס' בקרות**	4
הגדרות בקרות	כפתורים		

אפשרויות

אפשרויות הגדרת זמן	השהיית ההתחלה והסיום האוטומטי של הבישול	**אפשרות הדגמה בחנות**	כן
תזכורת דקות	כן	**קדם חימום מהיר**	כן
נעילת בקרות / בטיחות ילדים	כן		

אפשרויות תנור נוסף, תנור

אפשרויות הגדרת זמן	ללא אפשרויות השהיה

מאפיינים טכניים

טמפרטורה מינימלית	30 °C	**החימום מושהה כשהדלת פתוחה**	כן
טמפרטורה מרבית	280 °C	**דלת**	קריר
מספר המדפים	5	**דלת נתיקה**	כן
מס' מאוררים	1	**דלת פנימית מזכוכית לחלוטין**	כן
מס' נורות	1	**דלת פנימית ניתקת**	כן
סוג נורה	הלוגן	**מס' כולל של דלתות זכוכית**	4
הספק נורה	40 W	**מערכת קירור**	משיק
אור כשהדלת פתוחה	כן	**פתח אוורור**	Double
גוף חימום תחתון – הספק	1200 W		
גוף חימום עליון – הספק	1000 W		
אלמנט גריל – הספק	1700 W		

גריל גדול – הספק	2700 W
גוף חימום מעגלי – הספק	2000 W
Speed Reduction Cooling System	Yes
נעילת דלת במהלך ניקוי פירוליטי	כן
מידות תא תנור לשימוש (עXרXג)	360x460x425 mm
בקרת טמפרטורה	אלקטרוני
חומר תא התנור	אמייל נקי תמיד

מאפיינים טכניים של התנור המשני, תנור

טמפרטורה מינימלית	50 °C
טמפרטורה מרבית	270 °C
מספר המדפים	2
גריל נוטה	כן
מס' נורות	1
סוג נורה	הלוגן
הספק נורה	40 W
הספק גוף חימום תחתון	1200 W
גוף חימום עליון – הספק	1000 W
אלמנט גריל – הספק	1700 W
גריל גדול – הספק	2700 W
דלת נתיקה	כן
דלת פנימית מזכוכית לחלוטין	כן
דלת פנימית ניתקת	כן
מס' כולל של זכוכיות דלתות	3
מספר זכוכיות של דלתות מחזירות חום	1
מידות תא תנור לשימוש (עXרXג)	169x440x443 mm

תווית חשמל / ביצועים

דרגת יעילות אנרגטית	A
הנפח הנקי של תא התנור	70 l
צריכת חשמל למחזור במצב רגיל	1,09 kWh
צריכת חשמל במצב רגיל	3,92 MJ
צריכת חשמל בהסעת אוויר מאולצת	2,88 MJ
צריכת אנרגיה למחזור במצב הסעת אוויר מאולצת עם מאוורר	0,80 kWh
מספר חללי תנור	2
אינדקס יעילות אנרגטית	95,2 %
אינדקס יעילות אנרגיה של תא התנור השני	105,7 %

תווית חשמל / ביצועים – תא תנור שני

Energy efficiency class, second cavity	A
קטגוריית יעילות אנרגטית, תא התנור השני	A
צריכת אנרגיה למחזור במצב רגיל, תא תנור שני	0,74 kWh
Consumo di energia per ciclo in convezione naturale, seconda cavità	2,66 MJ
הנפח הנקי של תא התנור השני	35 l
הנפח ברוטו של תא התנור השני	41 l
Cavity type EN 50304 second oven	medium

אביזרים כלולים

רשת עם מעצור אחורי וצדי	3	**רשת להכנסה**	2
מגש עמוק בציפוי אמייל (40 מ"מ)	2	**מסילות טלסקופיות, הוצאה חלקית**	1

חיבור חשמלי

מתח	220-240 V	Voltage 2	380-415 V
זרם	25 A	**תדר** (Hz)	50/60 Hz
הספק נקוב	5700 W	**אורך כבל חשמל**	150 cm

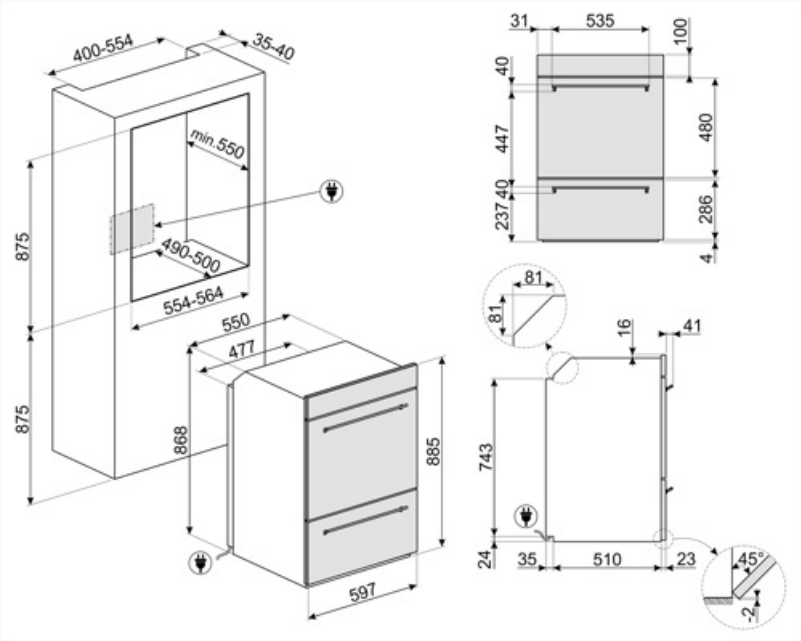

Compatible Accessories

GTP

מסילות טלסקופיות ניתנות להוצאה חלקית**
(רמה אחת)** הוצאה: 300 מ""מ חומר:
מצוחצת AISI 430 נירוסטה

GTT

מסילות טלסקופיות ניתנות להוצאה**
לחלוטין (רמה אחת)** הוצאה: 433 מ""מ
מצוחצת AISI 430 חומר: נירוסטה

Symbols glossary

נעילת ילדים: חלק מהדגמים מצוידים במתקן לנעילת התוכניות/מחזורים כך שלא ניתן לשנותם באקראי.

מערכת קירור אוויר: הבטחת טמפרטורת בטיחותיות של משטחים.

הפשרה לפי משקל: פונקציה זו קובעת את זמן ההפשרה

דלתות עם שלוש שכבות זכוכית: מספר דלתות זכוכית.

חשמלי

נירוסטה נגד טביעות אצבעות: נירוסטה נגד טביעות אצבעות שומרת על מראה חדש.

Circogas: בתנורי גז, המאוורר מפזר את החום במהירות ובאופן שווה בתא התנור, ומונע העברה של טעמים בעת בישול של כמה מנות שונות בו-בזמן. בתנורים חשמליים שילוב זה מסיים מהר יותר את הבישול של מזונות שמוכנים מבחוץ, אך מחייב זמן רב יותר לבישול המזונות מבפנים, ללא השחמה נוספת.

אלמנט עליון ותחתון בלבד: שיטת בישול מסורתית שמתאימה ביותר לפריטים יחידים שממוקמים באמצע התנור. החלק העליון של התנור יהיה תמיד החם ביותר. מושלמת לצלי, עוגות פירות, לחם וכן הלאה.

מעגלי: השילוב של מאוורר ושל אלמנט מעגלי יוצר שיטת בישול באוויר חם. מעניק יתרונות רבים, כולל ללא קדם-חימום אם זמן הבישול ארוך מ-20 דקות, ללא העברה של טעמים בעת בישול של מזונות שונים בו-בזמן, פחות חשמל וזמני בישול קצרים יותר. מתאים לכל סוגי המזון.

חסכונית: השילוב של גריל, מאוורר ואלמנט תחתון מתאים במיוחד לבישול כמויות קטנות של מזון.

A: ביצועי ייבוש של המוצר, נמדדים מ-A+++ עד D/G, בהתאם למשפחת המוצרים

הפשרה לפי זמן: פונקציה זו קובעת אוטומטית את זמן ההפשרה של מזונות שונים.

עם המתג על הסמל הזה, לא ניתן לחמם גם אם התרמוסטט מופעל.

ארבע שכבות זכוכית: מספר דלתות זכוכית.

חלק פנימי בציפוי אמייל: החלק הפנימי בציפוי אמייל כולל ציפוי נוגד חומצה שמסייע Smeg של כל תנורי לשמור על הניקיון של תא התנור ל ידי הפחתת כמות השומן שנצמד לדפנות בעת הבישול.

Fresh Touch: יש "דלת קרירה". Smeg לרוב תנורי הודות לשילוב של קירור משיק וזכוכיות פנימיות מחזירות חום, הטמפרטורה של המשטח החיצוני של בנוסף להענקת .Cהדלת נשמרת מתחת ל-50° בטיחות, המערכת מגנה על דפנות הארון מהתחממות יתר.

מאוורר עם אלמנטים עליון ותחתון: האלמנטים יחד עם המאוורר מספקים חום אחיד יותר, שיטה זהה לבישול רגיל, כך שיש צורך בקדם-חימום. מתאימה מאוד לפריטים שמבושלים בשיטות איטיות.

גוף חימום תחתון בלבד: פונקציה זו מושלמת למזונות שמחייבים טמפרטורה בסיסית נוספת ללא השחמה, לדוגמה, מאפים, פיצה. מתאימה גם לבישול איטי של נזידים ותבשילים.

חסכונית: השילוב של גריל, מאוורר ואלמנט תחתון מתאים במיוחד לבישול כמויות קטנות של מזון.

אלמנט גריל: שימוש בגריל מעניק תוצות מצוינות בעת בישול בשר במנות בינוניות או קטנות, במיוחד בשילוב עם שיפוד (אם אפשר). מושלם גם לבישול נקניקות ובייקון.

מאוורר עם אלמנט גריל: המאוורר מפחית את החום העז של הגריל, מעניק שיטה מצוינת לצלייה של מזונות שונים, צלעות, סטייקים, נקניקיות וכן הלאה, ומעניק להם השחמה וחלוקה של החום, ללא ייבוש המזון. שתי הרמות העליונות מומלצות לשימוש והחלק התחתון של תנור יכול לשמש לשמירה על החום של פריטים בו-בזמן, מתקן מצוין בעת בישול של ארוחת בוקר צלויה. חצי גריל (חלק אמצעי בלבד) מושלם לכמויות קטנות של מזון.

דלת פנימית מזכוכית לחלוטין: דלת פנימית מזכוכית לחלוטין, משטח שטוח אחד שקל לשמור על ניקיונו.

תאורת צד: שתי תאורות בצדדים מנוגדים משפרות את הראות בתוך התנור.

פירוליטית: ניתן לבחור את פונקציית הניקוי הפירוליטית החסכונית כשבתנור יש הצטברות קלה של לכלוך. המשך המרבי של פונקציה זו הוא 1.5 שעות.

מעניק את הסביבה המושלמת להתפחה Cאוויר ב-40° סופית של תערובות בצק שמרים. פשוט בוחרים את הפונקציה ומניחים את הבצק בתא התנור לפרק הזמן שצוין

שבת: פונקציה זו מאפשרת לבשל מזון במהלך השבת, יום המנוחה של היהודים, בהתאם למנהגים המקובלים. התנור פועל

לתא התנור 5 רמות בישול שונות.

בקרה אלקטרונית: מאפשרת לשמור על הטמפרטורה הדבר מאפשר לבשל .Cבתוך התנור בדיוק של 2-3° מזון שרגיש מאוד לשינויים בטמפרטורה, כגון עוגות, סופלה, פודינג.

הקיבולת מציינת את החלל השימושי בתא התנור בליטרים.

הקיבולת מציינת את החלל השימושי בתא התנור בליטרים.

חצי גריל: לבישול והשחמה מהירים של מזון. ניתן להשיג את התוצאות הטובות ביותר על ידי שימוש במדף העליון לפריטים קטנים ובמדפים התחתונים לפרטים גדולים יותר, כגון צלעות או נקניקיות. לחצי גריל, החום נוצר רק באמצע האלמנט, מושלם לכמויות קטנות.

מעגלי עם אלמנטים עליון ותחתון: השימוש במאוורר עם שני האלמנטים מאפשר לבשל מזון מהר יותר ובאופן יעיל יותר, מושלם לפיסות גדולות שמחייבות בישול יסודי. מעניק תוצאות דומות לשימוש בשיפוד, מסחרר את החום סביב המזון, במקום להזיז את המזון עצמו, מה שמאפשר בישול של מזון בכל גודל ובכל צורה.

דלת הזכוכית הפנימית: ניתנת להסרה במספר תנועות מהירות לניקוי.

פירוליטית: ניתן לבחור מחזורי ניקוי פירוליטיים ככל הנחוץ לניקוי אוטומטי של פנים התנור.

אפשרות שמאפשרת להגביל את מגבלת :ECO-logic העוצמה של המכשיר לשמירה על חיסכון בחשמל.

קדם-חימום מהיר: ניתן להשתמש בפונקציה לקדם-חימום מהיר להגעה לטמפרטורה שנבחרה תוך מספר דקות בלבד.

לתא התנור 2 רמות בישול שונות.

מסילות טלסקופיות: מאפשרות למשוך החוצה את הכלי ולבדוק אותו בלי להוציאו לחלוטין מהתנור.

גריל נוטה: ניתן לשחרר בקלות את הגריל הנוטה כדי להזיז את גוף החימום ולנקות את תקרת המכשיר בשלב אחד פשוט.

הקיבולת מציינת את החלל השימושי בתא התנור בליטרים.

הקיבולת מציינת את החלל השימושי בתא התנור בליטרים.

Benefit (TT)

Electronic control

ניהול מדויק של טמפרטורה ואחידות חום

הדבר מאפשר לבשל מזון שרגיש מאוד לשינויים בטמפרטורה, .Cמאפשר לשמור על הטמפרטורה בתוך התנור בדיוק של 2-3° כגון עוגות, סופלה, פודינג.

Rapid pre-heating

הפחתת זמן ההתחממות של תא התנור בעד 50%