DRC07EE

Codice EAN	8017709360122
Famiglia	Asciugatrice
Larghezza commerciale	60 cm
Profondità commerciale	Slim (46 cm)
Installazione	Libera installazione
Sistema di asciugatura	A condensa con pompa di calore
Tipo di carica	Frontale



Estetica

Colore	Bianco	**Tipo di frontalino**	
Colore frontalino	Bianco	**Colore porta**	Bianco con profilo Silver
Colore led/display	Bianco	**Colore maniglia porta**	Bianco
Colore tasti funzione	Nero	**Colore involucro**	Bianco
Colore manopola	Bianco/Silver		

Programmi

Comandi	Elettronici
Grafica programmi	Scritte IT
Numero di programmi	15
Programmi	

- Cotone ECO
- Rapido
- Asciugatura Hygiene
- DownWear
- Outdoor/Sportswear
- Bulk/Bedding
- Cotone
- Sintetici
- Asciugamani
- Refresh
- Camicie
- Quotidiano
- Jeans
- Mix
- Programmi a Tempo

Programmi speciali

Asciugamani

 Asciugatura Hygiene

 Outdoor

 Rapido

Display

Asciugatura a Tempo

Programmazione partenza differita

Visualizzazione tempo residuo

Visualizzazione delle opzioni

selezionate

Tipo di display	
Indicatore avanzamento programma	
Indicatore di fine ciclo	
Indicatore pulizia filtro	Sì
Indicatore svuotamento contenitore condensa	Sì

Caratteristiche Tecniche

  

Tipo di motore	Standard
Funzionamento	A controllo elettronico
Sensore di umidità	Sì
Selezione durata asciugatura	Da 10 a 160 min
Fase di raffreddamento	Sì
Fase anti-piega a fine asciugatura	Sì
Rotazione alternata del cestello	Sì
Filtro combinato	Sì
Filtro filacci	Sì
Materiale cestello	Acciaio inox
Volume cestello	92.5 l

Porta trasparente	Sì
Larghezza utile della porta	40 cm
Angolo massimo di apertura porta	155 °
Cerniere porta	Destra
Sicurezza bambini (blocco impostazioni)	Sì
Posizione contenitore condensa	In alto
Sistema a pompa di calore	Sì
Tipo di gas refrigerante	R290
Quantità di gas refrigerante in kg	0.115
Tubo di scarico condensa	Sì
Installazione a colonna, con modelli lavabiancheria compatibili	Con kit di sovrapposizione, disponibile come accessorio

Prestazioni / Etichetta energetica – Reg 2023

 

Capacità di carico (cotone)	7 kg	**Energy efficiency class**	E
Rumorosità per il programma cotone standard a pieno carico	64 dB(A) re 1 pW	**Consumo energetico pesato in kWh per ciclo di asciugatura**	1.33
Durata del programma per il cotone standard a pieno carico	189 min	**Classe di emissione del rumore aereo**	B
Durata del programma per il cotone standard a carico parziale	110 min	**Classe di efficienza di condensazione**	C
Type	Condenser	**Efficienza di condensazione**	82 %

Collegamento Elettrico

Potenza installata	900 W	**Frequenza**	50 Hz
Corrente	10 A	**Lunghezza cavo di alimentazione**	150 cm
Tensione (V)	230-240 V	**Spina**	(F;E) Schuko

Informazioni Logistiche

Larghezza del prodotto (mm)	598 mm	**Altezza del Prodotto (mm)**	846 mm
Profondità del prodotto (mm)	546 mm		

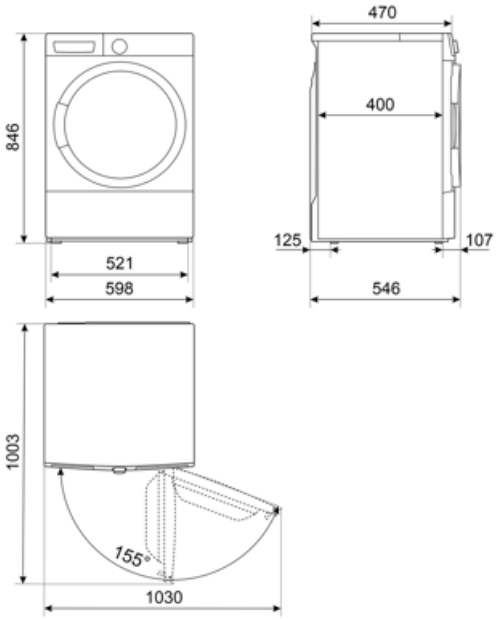

Accessori Compatibili

KITSPNC1



Glossario simboli



Antipiega: Opzione specifica che, attraverso la rimodulazione delle fasi di lavaggio e risciacquo, insieme alla diminuzione della velocità di centrifuga finale, aiuta a prevenire la formazione di pieghe nel bucato, proteggendo i capi più delicati, e rende la stiratura più facile.



Partenza differita: Consente di posticipare fino a 24 ore l'avvio del programma, in base alle proprie esigenze, e di effettuare quindi il lavaggio anche nelle fasce orarie in cui il costo dell'energia è minore.



Oblò largo 40 cm: Le grandi dimensioni dell'oblò da 40 cm rendono le operazioni di carico e scarico del bucato ancora più agevoli e veloci favorendo la massima praticità d'uso.



Sensore di umidità: Permette di programmare la macchina per ottenere il grado di asciugatura desiderata (pronto stiro, asciutto armadio, extra asciutto), ottimizzando i tempi e con un risparmio di consumi energetici. In alternativa, l'impostazione manuale consente di poter programmare il tempo di asciugatura secondo le proprie preferenze.



Il livello di Silenziosità è ottenuto grazie ad un eccellente isolamento e speciali dispositivi, studiati appositamente per attutire il suono generato durante il funzionamento della lavastoviglie. In gamma sono presenti modelli con vari livelli di silenziosità.



Programma per l'asciugatura di bucato in cotone tra cui lenzuola, federe, pigiami, indumenti intimi, tovaglie, ecc



Per piumoni in fibra indicanti l'idoneità sull'etichetta



Per tessuti sintetici senza pigmenti e per cotone



È possibile selezionare programmi a tempo a basse temperature.



Sport: programma studiato per lavare rapidamente l'abbigliamento sportivo e tecnico, sottoposto a frequenti lavaggi, assicurando igiene ottimale e protezione delle fibre.



Blocco comandi: L'opzione blocco comandi, presente su diverse tipologie di prodotti, permette di bloccare tutte le funzioni e i programmi impostati, nonché i comandi, per una totale sicurezza soprattutto in presenza di bambini.



Display LED: Per ottimizzare le prestazioni e semplificare al massimo l'utilizzo dell'elettrodomestico , alcune lavabiancheria e alcuni frigoriferi sono dotati di un display LED che permette di visualizzare lo stato di funzionamento del prodotto.



Capacità di asciugatura: Indica la quantità di biancheria che può essere inserita nella lavasciuga per ottenere la massima efficacia di asciugatura. Il peso s'intende di biancheria a secco.



Indicatori di stato - fine: Simbolo che indica il termine del programma.



Eco 40-60: programma di riferimento previsto dalla normativa UE per misurare le prestazioni energetiche delle lavatrici. Ideale per il cotone normalmente sporco lavabile a 40 °C o 60 °C, offre un eccellente equilibrio tra pulizia e risparmio a fronte di un tempo di lavaggio più lungo.



Per l'asciugatura quotidiana di capi in cotone o tessuto sintetico



Per jeans centrifugati ad alte velocità in lavatrice



Asciugatura delicata per camicie evitando la formazione di pieghe



Rapido: Permette di ridurre i tempi del programma selezionato, qualora il bucato non necessiti di lavaggi intensi e prolungati.



Indicatore fase di lavaggio: Simboli che indicano la fase in cui si trova il programma in corso



Programma speciale per capi/tessuti, come i vestiti per bambini, che richiedono un lavaggio igienizzato e delicato.



Programma adatto per l'asciugatura di capi tecnici come giacche impermeabili, giacche con isolamento interno, ecc. Grazie alla temperatura delicata e al delicato movimento del cestello tratta meglio i capi e protegge i tessuti esterni.



Classe di efficienza energetica E



Programma dedicato all'asciugatura di bucato in cotone spesso, come asciugamani, accappatoi, ecc.



Programma per trattare delicatamente capi in tessuti sintetici o misti, come t-shirt e bluse.