DRC08EE

Codice EAN	8017709360146
Famiglia	Asciugatrice
Larghezza commerciale	60 cm
Profondità commerciale	Slim (46 cm)
Installazione	Libera installazione
Sistema di asciugatura	A condensa con pompa di calore
Tipo di carica	Frontale



Estetica

Colore	Bianco	**Colore manopola**	Bianco/Silver
Colore frontalino	Bianco	**Colore porta**	Bianco con maniglia silver
Colore led/display	Bianco	**Colore maniglia porta**	Silver
Colore tasti funzione	Nero	**Colore involucro**	Bianco

Programmi

Comandi	Elettronici
Grafica programmi	Scritte IT
Numero di programmi	15

Programmi

- Cotone ECO
- Rapido
- Asciugatura Hygiene
- Lenzuola
- Cotone
- Sintetici
- Asciugamani
- Outdoor
- Delicati
- Refresh
- Camicie
- Jeans
- Mix
- Programmi a Tempo
- Piumoni

Programmi speciali

 Asciugatura Hygiene

 Outdoor

 Refresh

 Rapido

 Camicie

Display

Durata programma

Programmazione partenza differita

Visualizzazione tempo residuo

Visualizzazione delle opzioni selezionate

Tipo di display	
Indicatore avanzamento programma	
Indicatore di fine ciclo	
Indicatore pulizia filtro	Sì
Indicatore svuotamento contenitore condensa	Sì

Caratteristiche Tecniche



Tipo di motore	Standard
Funzionamento	A controllo elettronico
Sensore di umidità	Sì
Selezione durata asciugatura	Da 10 a 160 min
Fase di raffreddamento	Sì
Rotazione alternata del cestello	Sì
Filtro combinato	Sì
Filtro filacci	Sì
Materiale cestello	Zincato
Volume cestello	110 l

Porta trasparente	Sì
Larghezza utile della porta	40 cm
Angolo massimo di apertura porta	155 °
Cerniere porta	Destra
Sicurezza bambini (blocco impostazioni)	Sì
Posizione contenitore condensa	In alto
Sistema a pompa di calore	Sì
Tipo di gas refrigerante	R290
Quantità di gas refrigerante in kg	0.115
Tubo di scarico condensa	Sì

Prestazioni / Etichetta energetica – Reg 2023



Capacità di carico (cotone)	8 kg
Energy efficiency class	E

Rumorosità per il programma cotone standard a pieno carico	64 dB(A) re 1 pW	**Consumo energetico pesato in kWh per ciclo di asciugatura**	1.44
Durata del programma per il cotone standard a pieno carico	209 min	**Classe di emissione del rumore aereo**	B
Durata del programma per il cotone standard a carico parziale	125 min	**Classe di efficienza di condensazione**	C
Type	Condenser	**Efficienza di condensazione**	82 %

Collegamento Elettrico

Potenza installata	900 W	**Frequenza**	50 Hz
Corrente	10 A	**Lunghezza cavo di alimentazione**	150 cm
Tensione (V)	230-240 V	**Spina**	(F;E) Schuko

Informazioni Logistiche

Larghezza del prodotto (mm)	598 mm	**Altezza del Prodotto (mm)**	846 mm
Profondità del prodotto (mm)	546 mm		

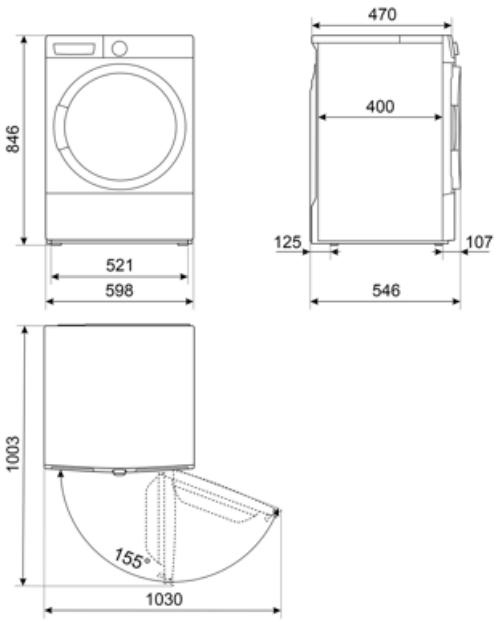

Accessori Compatibili

KITSPNC1



Glossario simboli



Antipiega: Opzione specifica che, attraverso la rimodulazione delle fasi di lavaggio e risciacquo, insieme alla diminuzione della velocità di centrifuga finale, aiuta a prevenire la formazione di pieghe nel bucato, proteggendo i capi più delicati, e rende la stiratura più facile.



Partenza differita: Consente di posticipare fino a 24 ore l'avvio del programma, in base alle proprie esigenze, e di effettuare quindi il lavaggio anche nelle fasce orarie in cui il costo dell'energia è minore.



Oblò largo 40 cm: Le grandi dimensioni dell'oblò da 40 cm rendono le operazioni di carico e scarico del bucato ancora più agevoli e veloci favorendo la massima praticità d'uso.



Sensore di umidità: Permette di programmare la macchina per ottenere il grado di asciugatura desiderata (pronto stiro, asciutto armadio, extra asciutto), ottimizzando i tempi e con un risparmio di consumi energetici. In alternativa, l'impostazione manuale consente di poter programmare il tempo di asciugatura secondo le proprie preferenze.



Il livello di Silenziosità è ottenuto grazie ad un eccellente isolamento e speciali dispositivi, studiati appositamente per attutire il suono generato durante il funzionamento della lavastoviglie. In gamma sono presenti modelli con vari livelli di silenziosità.



Eco 40-60: programma di riferimento previsto dalla normativa UE per misurare le prestazioni energetiche delle lavatrici. Ideale per il cotone normalmente sporco lavabile a 40 °C o 60 °C, offre un eccellente equilibrio tra pulizia e risparmio a fronte di un tempo di lavaggio più lungo.



Per i capi di bucato più delicati adatti per essere aciugati



Per jeans centrifugati ad alte velocità in lavatrice



Asciugatura delicata per camicie evitando la formazione di pieghe



Blocco comandi: L'opzione blocco comandi, presente su diverse tipologie di prodotti, permette di bloccare tutte le funzioni e i programmi impostati, nonché i comandi, per una totale sicurezza soprattutto in presenza di bambini.



Display LED: Per ottimizzare le prestazioni e semplificare al massimo l'utilizzo dell'elettrodomestico , alcune lavabiancheria e alcuni frigoriferi sono dotati di un display LED che permette di visualizzare lo stato di funzionamento del prodotto.



Capacità di asciugatura: Indica la quantità di biancheria che può essere inserita nella lavasciuga per ottenere la massima efficacia di asciugatura. Il peso s'intende di biancheria a secco.



Indicatori di stato - fine: Simbolo che indica il termine del programma.



Lavaggio per tessuti in cotone, lino e colorati che non scolorano



Programma per l'asciugatura di bucato in cotone tra cui lenzuola, federe, pigiami, indumenti intimi, tovaglie, ecc



Per piumoni in fibra indicanti l'idoneità sull'etichetta



Per tessuti sintetici senza pigmenti e per cotone



È possibile selezionare programmi a tempo a basse temperature.

Rapido: Permette di ridurre i tempi del programma selezionato, qualora il bucato non necessiti di lavaggi intensi e prolungati.

Refresh: Programma ideale per rinfrescare capi poco usati o da molto tempo nell'armadio, ravviva gli indumenti, senza necessità di lavarli. Rimuove facilmente gli odori di fumo e chiuso. Ideale per giacche e completi da uomo.

Camicie: Programma specifico che consente di lavare le camicie con la massima cura. L'aggiunta di vapore alla fine del ciclo assicura una riduzione della formazione di pieghe e dei tempi di stiratura.

Indicatore fase di lavaggio: Simboli che indicano la fase in cui si trova il programma in corso

Programma speciale per capi/tessuti, come i vestiti per bambini, che richiedono un lavaggio igienizzato e delicato.

Programma dedicato all'asciugatura di bucato in cotone spesso, come asciugamani, accappatoi, ecc.

Programma adatto per l'asciugatura di capi tecnici come giacche impermeabili, giacche con isolamento interno, ecc. Grazie alla temperatura delicata e al delicato movimento del cestello tratta meglio i capi e protegge i tessuti esterni.

Programma per trattare delicatamente capi in tessuti sintetici o misti, come t-shirt e bluse.

Classe di efficienza energetica E