DT1T08E

Codice EAN	8017709361877
Famiglia	Asciugatrice
Larghezza commerciale	60 cm
Installazione	Libera installazione
Sistema di asciugatura	A condensa con pompa di calore
Tipo di carica	Frontale



Estetica

Tipo Oblò	Standard	**Colore manopola**	Bianco/Silver
Colore	Bianco	**Colore porta**	Bianco
Colore frontalino	Bianco	**Colore maniglia porta**	Bianco
Colore led/display	Bianco	**Colore involucro**	Bianco
Colore tasti funzione	Nero		

Programmi

Comandi	Elettronici
Grafica programmi	Scritte IT
Numero di programmi	15

Programmi

- Cotone ECO
- Cotone Pronto Stiro
- Cotone Extra Asciutto
- Sintetici Pronto Stiro
- Sintetici Asciutto Armadio
- Delicati
- Refresh
- Jeans
- Mix
- 60 min
- 40 min
- 20 min
- Rapido 34'
- Camicie 20'
- Baby Care

Programmi speciali

Rapido 34 min

Camicie

Jeans

Baby

Display

Durata programma

Livello di Asciugatura

Programmazione partenza differita

Visualizzazione tempo residuo

Tipo di display	LED DISPLAY
Spia on/off	Sì
Indicatore di fine ciclo	END
Indicatore pulizia filtro	Sì
Indicatore svuotamento contenitore condensa	Sì

Caratteristiche Tecniche

Tipo di motore	Standard
Funzionamento	A controllo elettronico
Sensore di umidità	Sì
Fase di raffreddamento	Sì
Fase anti-piega a fine asciugatura	Sì
Rotazione alternata del cestello	Sì
Illuminazione interna	Sì
Filtro condensatore	Sì
Filtro filacci	Sì
Materiale cestello	Acciaio inox
Volume cestello	91 l
Porta trasparente	Sì
Larghezza utile della porta	38 cm
Angolo massimo di apertura porta	160 °
Cerniere porta	Destra
Sicurezza bambini (blocco impostazioni)	Sì
Posizione contenitore condensa	In alto
Sistema a pompa di calore	Sì
Tipo di gas refrigerante	R290
Quantità di gas refrigerante in kg	0.09
Installazione a colonna, con modelli lavabiancheria compatibili	Con kit di sovrapposizione, disponibile come accessorio

Prestazioni / Etichetta energetica – Reg 2023

Capacità di carico (cotone)	8 kg
Rumorosità per il programma cotone standard a pieno carico	64 dB(A) re 1 pW
Energy efficiency class	E
Consumo energetico pesato in kWh per ciclo di asciugatura	1.44
Classe di emissione del rumore aereo	B

Durata del programma per il cotone standard a pieno carico	231 min	**Classe di efficienza di condensazione**	C
Durata del programma per il cotone standard a carico parziale	132 min	**Efficienza di condensazione**	82 %
Type	Pompa di Calore		

Collegamento Elettrico

Potenza installata	1000 W	**Frequenza**	50 Hz
Corrente	10 A	**Lunghezza cavo di alimentazione**	150 cm
Tensione (V)	220-240 V	**Spina**	(F;E) Schuko

Informazioni Logistiche

Larghezza del prodotto (mm)	596 mm	**Altezza del Prodotto (mm)**	845 mm
Profondità del prodotto (mm)	525 mm		

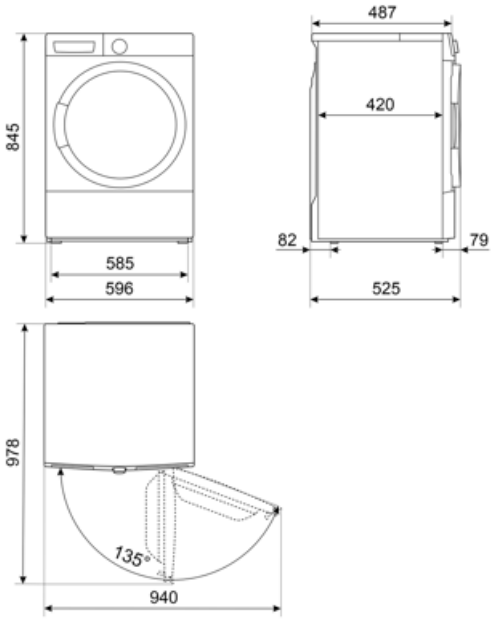

Accessori Compatibili



KITSPDT

Kit di sovrapposizione con ripiano estraibile. Adatto ai modelli LB & DT. Dimensioni (mm): L605xH37xP515 Estrazione massima del ripiano 346mm

Glossario simboli



A+: Gli elettrodomestici Smeg consentono un notevole risparmio energetico ascrivibile in Classe A, A+, A++ e A+++, per ridurre i consumi, pur mantenendo la massima efficienza, e garantire il rispetto per l'ambiente.



Display LED: Per ottimizzare le prestazioni e semplificare al massimo l'utilizzo dell'elettrodomestico , alcune lavabiancheria e alcuni frigoriferi sono dotati di un display LED che permette di visualizzare lo stato di funzionamento del prodotto.



Capacità di asciugatura: Indica la quantità di biancheria che può essere inserita nella lavasciuga per ottenere la massima efficacia di asciugatura. Il peso s'intende di biancheria a secco.



Indicatori di stato - fine: Simbolo che indica il termine del programma.



Il livello di Silenziosità è ottenuto grazie ad un eccellente isolamento e speciali dispositivi, studiati appositamente per attutire il suono generato durante il funzionamento della lavastoviglie. In gamma sono presenti modelli con vari livelli di silenziosità.



Eco 40-60: programma di riferimento previsto dalla normativa UE per misurare le prestazioni energetiche delle lavatrici. Ideale per il cotone normalmente sporco lavabile a 40 °C o 60 °C, offre un eccellente equilibrio tra pulizia e risparmio a fronte di un tempo di lavaggio più lungo.



Asciugatura extra asciutto per i capi in cotone



Per i capi di bucato più delicati adatti per essere aciugati



Per tessuti sintetici senza pigmenti e per cotone



Per bucato sintetico che necessita la stiratura



Blocco comandi: L'opzione blocco comandi, presente su diverse tipologie di prodotti, permette di bloccare tutte le funzioni e i programmi impostati, nonché i comandi, per una totale sicurezza soprattutto in presenza di bambini.



Oblò largo 38 cm: Le grandi dimensioni dell'oblò da 38 cm rendono le operazioni di carico e scarico del bucato ancora più agevoli e veloci favorendo la massima praticità d'uso.



Sensore di umidità: Permette di programmare la macchina per ottenere il grado di asciugatura desiderata (pronto stiro, asciutto armadio, extra asciutto), ottimizzando i tempi e con un risparmio di consumi energetici. In alternativa, l'impostazione manuale consente di poter programmare il tempo di asciugatura secondo le proprie preferenze.



Illuminazione interna: I modelli top di gamma Smeg dispongono di una luce interna e hanno un grande oblò trasparente che per una migliore e maggiore visibilità all'interno del cestello.



Baby: programma studiato per lavare indumenti per bambini, biancheria intima e capi delicati. Rimuove batteri, allergeni e residui di detersivo, garantendo igiene ottimale, protezione delle fibre più delicate e sterilizzazione dei capi grazie all'uso di alte temperature.



Specifico per indumenti da bambini lavabili in lavatrice



Asciugatura di capi in cotone che necessitano la stiratura



Per jeans centrifugati ad alte velocità in lavatrice



Per bucato sintetico, non necessita la stiratura



Jeans: Ciclo speciale pensato per rispondere alle esigenze di lavaggio di uno tra i capi di abbigliamento più diffusi, i Jeans. Il programma consente di lavare i capi in denim, rispettandone i colori e limitando al minimo le pieghe.

Camicie: Programma specifico che consente di lavare le camicie con la massima cura. L'aggiunta di vapore alla fine del ciclo assicura una riduzione della formazione di pieghe e dei tempi di stiratura.

Per asciugare in 34 min. capi sintetici centrifugati ad alta velocità in lavatrice

Programma specifico che in 20min consente di asciugare le camicie con la massima cura.

Programma speciale per capi/tessuti, come i vestiti per bambini, che richiedono un lavaggio igienizzato e delicato.

Impostando il tempo di asciugatura a 60min è possibile raggiungere (con basse temperature) il livello di asciugatura desiderato. Il programma si arres

Impostando il tempo di asciugatura a 40min è possibile raggiungere (con basse temperature) il livello di asciugatura desiderato. Il programma si arres

Impostando il tempo di asciugatura a 20min è possibile raggiungere (con basse temperature) il livello di asciugatura desiderato. Il programma si arres

Classe di efficienza energetica E