DT2T08D

Codice EAN	8017709360580
Famiglia	Asciugatrice
Larghezza commerciale	60 cm
Installazione	Libera installazione
Sistema di asciugatura	A condensa con pompa di calore
Tipo di carica	Frontale



Estetica

Tipo Oblò	Standard	**Colore manopola**	Bianco/Silver
Colore	Bianco	**Colore porta**	Bianco
Colore frontalino	Bianco	**Colore maniglia porta**	Bianco
Colore led/display	Bianco	**Colore involucro**	Bianco
Colore tasti funzione	Nero		

Programmi

Comandi	Elettronici
Grafica programmi	Scritte IT
Numero di programmi	15

Programmi

- Cotone ECO
- Asciugatura a tempo
- Cotone Pronto Stiro
- Cotone Extra Asciutto
- Sintetici Pronto Stiro
- Sintetici Asciutto Armadio
- Delicati
- Refresh
- Sport
- Baby
- Mix
- Lana
- Piumoni
- Rapido 34'
- Camicie 20'

Programmi speciali

Lana | Delicati | Baby | Sport

Programma Woolmark Lana	Si, Woolmark Apparel Care
Display	

Durata programma | Livello di Asciugatura | Programmazione partenza differita

Visualizzazione tempo residuo

Tipo di display	LED DISPLAY
Indicatore di fine ciclo	END
Indicatore pulizia filtro	Sì
Indicatore svuotamento contenitore condensa	Sì

Caratteristiche Tecniche

Tipo di motore	Brushless / Inverter	**Volume cestello**	112 l
Funzionamento	A controllo elettronico	**Porta trasparente**	Sì
Sensore di umidità	Sì	**Larghezza utile della porta**	38 cm
Selezione durata asciugatura	Da 10 a 180 min	**Angolo massimo di apertura porta**	160 °
Fase di raffreddamento	Sì	**Cerniere porta**	Destra
Fase anti-piega a fine asciugatura	Sì	**Sicurezza bambini (blocco impostazioni)**	Sì
Rotazione alternata del cestello	Sì	**Posizione contenitore condensa**	In alto
Illuminazione interna	Sì	**Sistema a pompa di calore**	Sì
Filtro condensatore	Sì	**Tipo di gas refrigerante**	R290
Filtro filacci	Sì	**Quantità di gas refrigerante in kg**	0,15
Materiale cestello	Acciaio inox	**Installazione a colonna, con modelli lavabiancheria compatibili**	Con kit di sovrapposizione, disponibile come accessorio

Prestazioni / Etichetta energetica – Reg 2023

8 Kg | 64 dB | D

Capacità di carico (cotone)	8 kg	**Energy efficiency class**	D
		Consumo energetico pesato in kWh per ciclo di asciugatura	1.19

Rumorosità per il programma cotone standard a pieno carico	64 dB(A) re 1 pW	**Classe di emissione del rumore aereo**	B
		Classe di efficienza di condensazione	C
Durata del programma per il cotone standard a pieno carico	179 min	**Efficienza di condensazione**	82 %
Durata del programma per il cotone standard a carico parziale	112 min		
Type	Condenser		

Collegamento Elettrico

Potenza installata	1000 W	**Frequenza**	50 Hz
Corrente	10 A	**Lunghezza cavo di alimentazione**	150 cm
Tensione (V)	220-240 V	**Spina**	(F;E) Schuko

Informazioni Logistiche

Larghezza del prodotto (mm)	596 mm	**Altezza del Prodotto (mm)**	845 mm
Profondità del prodotto (mm)	563 mm		

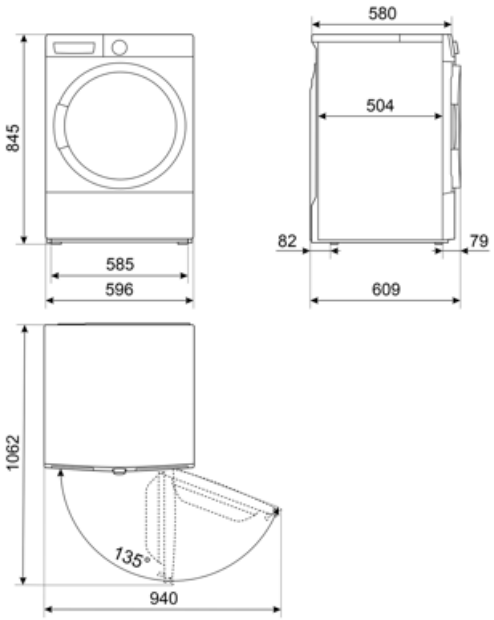

Accessori Compatibili



KITSPDT

Kit di sovrapposizione con ripiano estraibile. Adatto ai modelli LB & DT. Dimensioni (mm): L605xH37xP515 Estrazione massima del ripiano 346mm

Glossario simboli



Antipiega: Opzione specifica che, attraverso la rimodulazione delle fasi di lavaggio e risciacquo, insieme alla diminuzione della velocità di centrifuga finale, aiuta a prevenire la formazione di pieghe nel bucato, proteggendo i capi più delicati, e rende la stiratura più facile.



Display LED: Per ottimizzare le prestazioni e semplificare al massimo l'utilizzo dell'elettrodomestico , alcune lavabiancheria e alcuni frigoriferi sono dotati di un display LED che permette di visualizzare lo stato di funzionamento del prodotto.



Capacità di asciugatura: Indica la quantità di biancheria che può essere inserita nella lavasciuga per ottenere la massima efficacia di asciugatura. Il peso s'intende di biancheria a secco.



Indicatori di stato - fine: Simbolo che indica il termine del programma.



L'evoluzione Smeg verso modelli più intelligenti ed ecosostenibili ha portato alla scelta della tecnologia Inverter che riduce significativamente i consumi.



Baby: programma studiato per lavare indumenti per bambini, biancheria intima e capi delicati. Rimuove batteri, allergeni e residui di detersivo, garantendo igiene ottimale, protezione delle fibre più delicate e sterilizzazione dei capi grazie all'uso di alte temperature.



Delicati: Programma ideale per indumenti delicati e in seta che richiedono una particolare attenzione nel lavaggio, utilizzando acqua a temperatura ambiente e lente rotazioni del cestello.



Asciugatura extra asciutto per i capi in cotone



Per i capi di bucato più delicati adatti per essere aciugati



Per tessuti sintetici senza pigmenti e per cotone



Blocco comandi: L'opzione blocco comandi, presente su diverse tipologie di prodotti, permette di bloccare tutte le funzioni e i programmi impostati, nonché i comandi, per una totale sicurezza soprattutto in presenza di bambini.



Oblò largo 38 cm: Le grandi dimensioni dell'oblò da 38 cm rendono le operazioni di carico e scarico del bucato ancora più agevoli e veloci favorendo la massima praticità d'uso.



Sensore di umidità: Permette di programmare la macchina per ottenere il grado di asciugatura desiderata (pronto stiro, asciutto armadio, extra asciutto), ottimizzando i tempi e con un risparmio di consumi energetici. In alternativa, l'impostazione manuale consente di poter programmare il tempo di asciugatura secondo le proprie preferenze.



Illuminazione interna: I modelli top di gamma Smeg dispongono di una luce interna e hanno un grande oblò trasparente che per una migliore e maggiore visibilità all'interno del cestello.



Il livello di Silenziosità è ottenuto grazie ad un eccellente isolamento e speciali dispositivi, studiati appositamente per attutire il suono generato durante il funzionamento della lavastoviglie. In gamma sono presenti modelli con vari livelli di silenziosità.



Eco 40-60: programma di riferimento previsto dalla normativa UE per misurare le prestazioni energetiche delle lavatrici. Ideale per il cotone normalmente sporco lavabile a 40 °C o 60 °C, offre un eccellente equilibrio tra pulizia e risparmio a fronte di un tempo di lavaggio più lungo.



Specifico per indumenti da bambini lavabili in lavatrice



Asciugatura di capi in cotone che necessitano la stiratura



Per piumoni in fibra indicanti l'idoneità sull'etichetta



Per asciugare capi sintetici, in cotone o misti



Per bucato sintetico, non necessita la stiratura



Per bucato sintetico che necessita la stiratura



Per asciugare indumenti in lana appoggiati su un cestello apposito



Sport: programma studiato per lavare rapidamente l'abbigliamento sportivo e tecnico, sottoposto a frequenti lavaggi, assicurando igiene ottimale e protezione delle fibre.



Lana: È un programma speciale pensato per rispondere alle esigenze di lavaggio di uno tra i capi di abbigliamento più diffusi in inverno. Consente di lavare i capi proteggendoli e mantenendoli morbidi e voluminosi.



Asciugatura a Tempo: Impostando il tempo di asciugatura è possibile raggiungere (con basse temperature) il livello di asciugatura desiderato. Il programma si arresta al termine del tempo selezionato.



Per asciugare in 34 min. capi sintetici centrifugati ad alta velocità in lavatrice



Programma specifico che in 20min consente di asciugare le camicie con la massima cura.



Programma speciale per capi/tessuti, come i vestiti per bambini, che richiedono un lavaggio igienizzato e delicato.



Classe di efficienza energetica D