DUSF6300X

Κατηγορια	Διπλός κάτω πάγκου
Οικογένεια προϊόντων	Φούρνος
Παροχή ενέργειας	Ηλεκτρική
Πηγή θερμότητας	ΡΕΥΜΑ
Πηγή θερμότητας δεύτερης κοιλότητας	ΡΕΥΜΑ
Cooking method	Αερόθερμος
Cooking Method Secondary Oven	Στατικός
Κωδικός EAN	8017709273590

ΑΙΣΘΗΤΙΚΗ

Αισθητική	Classic	Serigraphy type	Σύμβολα
Χρωμα	Ανοξείδωτο ατσάλι	**Πόρτα**	2 οριζόντιες λωρίδες
Φινίρισμα	Χωρίς δαχτυλιές	**Λαβή**	Classic
Design	Flat	**Χρώμα λαβής**	Ανοξείδωτο ατσάλι
Υλικό	Ανοξείδωτο ατσάλι	**Λογότυπος**	Μεταξοτυπία
Τύπος ατσαλιού	Βουρτσισμένο	**Χειριστήρια**	Classic
Τύπος γυαλιού	Eclipse	**Χρώμα χειριστηρίων**	Εφέ ατσαλιού
Χρώμα σειρογραφίας	Μαύρο		

ΠΡΟΓΡΑΜΜΑΤΑ / ΛΕΙΤΟΥΡΓΙΕΣ

Αριθμός λειτουργιών μαγειρέματος	4
Αυτόματα προγράμματα	No
Μαγειρικές λειτουργίες	

Πίσω αντίσταση & αέρας

Eco

Μεγάλο γκριλ

Μεγάλο γκριλ & αέρας

ΠΡΟΓΡΑΜΜΑΤΑ / ΛΕΙΤΟΥΡΓΙΕΣ ΔΕΥΤΕΡΟΥ ΦΟΥΡΝΟΥ

Αριθμός λειτουργιών Δευτερεύων φούρνος	4

Μαγειρικές λειτουργίες, 2**ος φούρνος**

Πάνω & κάτω αντίσταση

Eco

Μικρό γκριλ

Μεγάλο γκριλ

ΧΕΙΡΙΣΜΟΣ

Τύπος οθόνης	DigiScreen	**Τρόπος χειρισμού**	Χειριστήρια & πλήκτρα αφής
Τύπος οθόνης	Led	**Αριθμός χειριστηρίων**	4

ΕΠΙΛΟΓΕΣ

Επιλογές ρύθμισης χρόνου	Καθυστέρηση έναρξης και αυτόματη λήξη μαγειρέματος	**Χρονοδιακόπτης**	1
Υπενθύμιση	Ναι		

ΕΠΙΛΟΓΕΣ ΔΕΥΤΕΡΟΥ ΦΟΥΡΝΟΥ

Επιλογές ρύθμισης χρόνου	Δεν υπάρχουν επιλογές καθυστέρησης

ΤΕΧΝΙΚΑ ΧΑΡΑΚΤΗΡΙΣΤΙΚΑ

Capacity (Lt)	63 l	**Απενεργοποίηση αντιστάσεων & αέρα με το άνοιγμα της πόρτας**	Ναι
Ελάχιστη θερμοκρασία	50 °C	**Τύπος ανοίγματος πόρτας**	Προς τα κάτω
Μέγιστη θερμοκρασία	250 °C	**Πόρτα**	Cool Touch
Αριθμός οδηγών	4	**Αφαιρούμενη πόρτα**	Ναι
Αρ. ανεμιστήρων	1	**Κρυστάλλινο εσωτερικό πόρτας**	Ναι
Αριθμός λαμπτήρων	1	**Αφαιρούμενο εσωτερικό πόρτας**	Ναι
Τύπος λαμπτήρων	Αλογόνου	**Κρύσταλλα πόρτας**	3
Λαμπτήρας που μπορεί να αντικατασταθεί από το χρήστη	Ναι	**Σύστημα ψύξης**	Εφαπτόμενο
Ισχύς λαμπτήρα	40 W	Cooling duct	Double
Ενεργοποίηση φωτισμού με το ανοίγμα της πόρτας	Ναι	Speed Reduction Cooling System	Ναι
Ισχύς άνω αντίστασης	1000 W	**Ωφέλιμες διαστάσεις χώρου κοιλότητας (Υ x Π x Β)**	316x460x412 mm
Ισχύς γκριλ	1700 W	**Έλεγχος θερμοκρασίας**	Ηλεκτρομηχανικός
Ισχύς μεγάλου γκριλ	2700 W	**Υλικό κοιλότητας**	Σμάλτο Ever Clean
Ισχύς πίσω κυκλικής αντίστασης	2700 W		

smeg

ΤΕΧΝΙΚΑ ΧΑΡΑΚΤΗΡΙΣΤΙΚΑ ΔΕΥΤΕΡΟΥ ΦΟΥΡΝΟΥ

Ελάχιστη θερμοκρασία	80 °C
Μέγιστη θερμοκρασία	250 °C
Αριθμός οδηγών	3
Σχάρα με κλίση	Ναι
Αριθμός λαμπτήρων	1
Τύπος λαμπτήρων	Αλογόνου
Ισχύς λαμπτήρα	40 W
Ισχύς κάτω αντίστασης	1200 W
Ισχύς άνω αντίστασης	1000 W
Ισχύς γκριλ	1700 W
Ισχύς μεγάλου γκριλ	2700 W
Αφαιρούμενη πόρτα	Ναι
Κρυστάλλινο εσωτερικό πόρτας	Ναι
Αφαιρούμενο εσωτερικό πόρτας	Ναι
Αριθμός συνολικών γυαλιών πόρτας	3
Θερμοανακλαστικά κρύσταλλα πόρτας	1
Ωφέλιμες διαστάσεις χώρου κοιλότητας (Υ×Π×Β)	169x440x443 mm

ΣΗΜΑΝΣΗ ΑΠΟΔΟΣΗΣ / ΕΝΕΡΓΕΙΑΣ

Ενεργειακη Αποδοση	A
Καθαρή χωρητικότητα	61 λίτρα
Κατανάλωση ενέργειας με στατικό μαγείρεμα και αέρα	2,77 MJ
Κατανάλωση ενέργειας ανά κύκλο με στατικό μαγείρεμα και αέρα	0,77 kWh
Αριθμός κοιλοτήτων	2
Δείκτης ενεργειακής απόδοσης	95,1 %
Δείκτης ενεργειακής απόδοσης, δεύτερη κοιλότητα	120 %

ΣΗΜΑΝΣΗ ΑΠΟΔΟΣΗΣ / ΕΝΕΡΓΕΙΑΣ – ΔΕΥΤΕΡΟΥ ΦΟΥΡΝΟΥ

Κατηγορία ενεργειακής απόδοσης, δεύτερη κοιλότητα	B
Ενεργειακή απόδοση, δευτερεύων φούρνος	B
Κατανάλωση ενέργειας ανά κύκλο σε συμβατικό τρόπο λειτουργίας, δεύτερη κοιλότητα	0,84 kWh
Κατανάλωση ενέργειας ανά κύκλο σε φυσική μεταφορά, δεύτερη κοιλότητα	3,02 MJ
Καθαρός όγκος της δεύτερης κοιλότητας	35 λίτρα
Δεύτερος θάλαμος - Μικτή χωρητικότητα	41 λίτρα
Cavity type EN 50304 second oven	small

ΠΕΡΙΛΑΜΒΑΝΟΜΕΝΑ ΑΞΕΣΟΥΑΡ

Ράφι με προστασία πίσω	2	**Ένθετη σχάρα ψησίματος**	2
Εμαγιέ ταψί, βάθους 40mm	2		

ΗΛΕΚΤΡΙΚΗ ΣΥΝΔΕΣΗ

Τάση	220-240 V	Voltage 2 (V)	380-415 V
Φις	Όχι	**Συχνότητα** (Hz)	50/60 Hz
Ένταση ρεύματος	21 A	**Μήκος καλωδίου τροφοδοσίας**	150 cm
Ονομαστική ισχύς	4800 W		

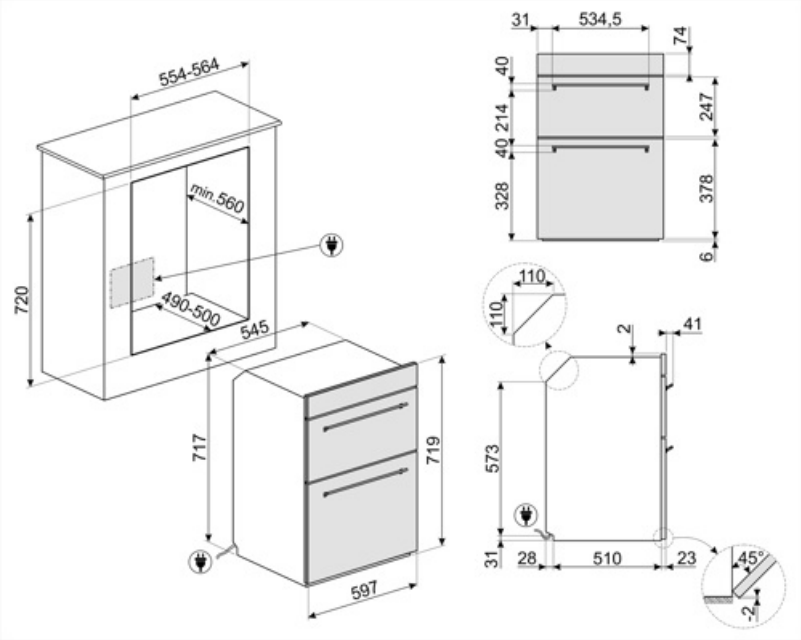

Compatible Accessories

GTP

Μερικώς εξαγώμενοι τηλεσκοπικοί οδηγοί (1 επίπεδο), κατάλληλοι για παραδοσιακούς φούρνους. Κατασκευασμένα από ανοξείδωτο ατσάλι, εγγυώνται σταθερότητα και διευκολύνουν την ομαλή εξαγωγή των ταψιών.

GTT

Πλήρως εξαγώμενοι τηλεσκοπικοί οδηγοί (1 επίπεδο), κατάλληλοι για παραδοσιακούς φούρνους. Κατασκευασμένοι από ανοξείδωτο ατσάλι, εγγυώνται σταθερότητα και διευκολύνουν την ομαλή εξαγωγή των ταψιών.

Symbols glossary

Energy efficiency class A

B: Ενεργειακή διαβάθμιση προϊόντος, μετρούμενη από A+++ έως D / G ανάλογα με την οικογένεια προϊόντων.

Ηλεκτρική

Ανοξείδωτο ατσάλι που δεν αφήνει δαχτυλιές: Το ανθεκτικό στα δακτυλικά αποτυπώματα ανοξείδωτο ατσάλι το διατηρεί σαν καινούργιο.

Στατικό μαγείρεμα: Παραδοσιακή μαγειρική λειτουργία κατάλληλη για την προετοιμασία ενός φαγητού τη φορά. Ο ανεμιστήρας δεν είναι ενεργός και η θερμότητα έρχεται από κάτω και από πάνω ταυτόχρονα. Το στατικό μαγείρεμα είναι πιο αργό και ντελικάτο, ιδανικό για καλά μαγειρεμένα και στεγνά φαγητά ακόμα και στο εσωτερικό τους. Ιδανικό για το μαγείρεμα όλων των ειδών ψητών, λιπαρών κρέατων, ψωμιού, γεμιστών κέικ.

ECO: μαγείρεμα χαμηλής κατανάλωσης ενέργειας. Αυτή η λειτουργία είναι κατάλληλη για μαγείρεμα σε ένα μόνο ράφι με χαμηλή κατανάλωση ενέργειας. Συνιστάται για όλα τα είδη τροφίμων εκτός από αυτά που μπορούν να παράγουν πολλή υγρασία (για παράδειγμα λαχανικά). Για να επιτευχθεί η μέγιστη εξοικονόμηση ενέργειας και να μειωθεί ο χρόνος, συνιστάται να τοποθετείτε το φαγητό στο φούρνο χωρίς προθέρμανση.

Σύστημα ψύξης αέρα: για την εξασφάλιση ασφαλών επιφανειακών θερμοκρασιών.

Πόρτες με τριπλά τζάμια: Αριθμός τζαμιών πόρτας.

Σμάλτο Ever Clean: εφαρμόζεται ηλεκτροστατικά, από άκρη σε άκρη για την αποφυγή ρωγμών με την πάροδο του χρόνου. Είναι ένα ιδιαίτερο πυρολυτικό σμάλτο, ανθεκτικό στα οξέα, το οποίο, εκτός από ευχάριστα φωτεινό, προάγει τον καλύτερο καθαρισμό των τοιχωμάτων του φούρνου, χάρη στη μη πορώδη επιφάνεια. Ψήνεται σε θερμοκρασία άνω των 850°C και πολυμερίζεται αργά σε επιστημονικά καθορισμένο ρυθμό για να εξασφαλίσει ομοιόμορφο βάθος και αντοχή Το σμάλτο Ever Clean δημιουργεί ένα άψογο φινίρισμα τόσο στο εσωτερικό του φούρνου όσο και στα ταψιά, κάνοντας τις επιφάνειες του φούρνου απίστευτα εύκολες στον καθαρισμό. διατηρείται με την πάροδο του χρόνου καθώς μειώνει την πρόσφυση του λίπους κατά το μαγείρεμα

Cool Touch: Οι περισσότεροι φούρνοι Smeg έχουν "δροσερή πόρτα". Χάρη στο συνδυασμό εφαπτομενικής ψύξης και εσωτερικών θερμοανακλαστικών γυαλιών, η θερμοκρασία στην εξωτερική επιφάνεια της πόρτας διατηρείται κάτω από τους 50°C. Εκτός από την ασφάλεια, αυτό το σύστημα προστατεύει τις πλευρές των επίπλων από υπερθέρμανση.

Κυκλική αντίσταση με αέρα: Ο συνδυασμός του αέρα με την πίσω κυκλική αντίσταση δίνει μια μέθοδο μαγειρέματος ζεστού αέρα. Αυτό παρέχει πολλά οφέλη, συμπεριλαμβανομένης της μη προθέρμανσης, εάν ο χρόνος μαγειρέματος υπερβαίνει τα 20 λεπτά, χωρίς μεταφορά γεύσης κατά το μαγείρεμα διαφορετικών τροφίμων ταυτόχρονα, λιγότερη κατανάλωση ενέργειας και μικρότερους χρόνους μαγειρέματος. Καλό για όλα τα είδη φαγητού.

ECO: μαγείρεμα χαμηλής κατανάλωσης ενέργειας. Αυτή η λειτουργία είναι κατάλληλη για μαγείρεμα σε ένα μόνο ράφι με χαμηλή κατανάλωση ενέργειας. Συνιστάται για όλα τα είδη τροφίμων εκτός από αυτά που μπορούν να παράγουν πολλή υγρασία (για παράδειγμα λαχανικά). Για να επιτευχθεί η μέγιστη εξοικονόμηση ενέργειας και να μειωθεί ο χρόνος, συνιστάται να τοποθετείτε το φαγητό στο φούρνο χωρίς προθέρμανση.

Γκριλ: Πολύ έντονη θερμότητα προέρχεται μόνο από πάνω, από την διπλή αντίσταση. Ο ανεμιστήρας δεν είναι ενεργός. Παρέχει εξαιρετικά αποτελέσματα ψησίματος και γκρατιναρίσματος. Χρησιμοποιούμενο στο τέλος του μαγειρέματος, δίνει ένα ομοιόμορφο ρόδισμα στα πιάτα.

Μικρό γκριλ: Για γρήγορο μαγείρεμα και ρόδισμα των τροφίμων. Καλύτερα αποτελέσματα μπορούν να επιτευχθούν χρησιμοποιώντας το επάνω ράφι για μικρά τρόφιμα, ενώ τα κάτω ράφια για μεγαλύτερα, όπως μπριζόλες ή λουκάνικα. Στο μικρό γκριλ η θερμότητα παράγεται μόνο στο κέντρο της αντίστασης, έτσι είναι ιδανικό για μικρότερες ποσότητες.

Γκριλ με αέρα: έντονη θερμότητα προέρχεται μόνο από την πάνω διπλή αντίσταση ενώ ο ανεμιστήρας είναι ενεργός. Επιτρέπει το βέλτιστο ψήσιμο των πιο χοντρών κομματιών κρέατος.

Πλήρως γυάλινο εσωτερικό πόρτα: Το εσωτερικό της πόρτας αποτελείται από μια ενιαία επίπεδη γυάλινη επιφάνεια που είναι εύκολη στον καθαρισμό.

Το τζάμι της εσωτερικής πόρτας: μπορεί να αφαιρεθεί με μερικές γρήγορες κινήσεις για τον καθαρισμό.

Ασύμμετρος φωτισμός: Δύο αντίθετα τοποθετημένα πλευρικά φώτα σε διαφορετικό ύψος, αυξάνουν την ορατότητα στο εσωτερικό του φούρνου.

Η κοιλότητα του φούρνου έχει 3 διαφορετικά επίπεδα μαγειρέματος.

Η κοιλότητα του φούρνου έχει 4 διαφορετικά επίπεδα μαγειρέματος.

ΠΤΥΣΣΟΜΕΝΟ ΓΚΡΙΛ: το γκριλ μπορεί εύκολα να μετακινηθεί για να καθαρίσετε την οροφή του θαλάμου με ένα απλό βήμα.

Η χωρητικότητα δηλώνει την ποσότητα του χρησιμοποιήσιμου χώρου στην κοιλότητα του φούρνου σε λίτρα.

Η χωρητικότητα δηλώνει την ποσότητα του χρησιμοποιήσιμου χώρου στην κοιλότητα του φούρνου σε λίτρα.

Η χωρητικότητα δηλώνει την ποσότητα του χρησιμοποιήσιμου χώρου στην κοιλότητα του φούρνου σε λίτρα.

Η χωρητικότητα δηλώνει την ποσότητα του χρησιμοποιήσιμου χώρου στην κοιλότητα του φούρνου σε λίτρα.

Η χωρητικότητα δηλώνει την ποσότητα του χρησιμοποιήσιμου χώρου στην κοιλότητα του φούρνου σε λίτρα.

LED οθόνη 4,3 ιντσών με έλεγχο από 3 πλήκτρα αφής και περιστρεφόμενα χειριστήρια

Benefit (TT)

Removable internal glass

Εύκολος καθαρισμός της πόρτας του φούρνου χάρη στο αφαιρούμενο γυαλί

Σμάλτο Ever Clean

Εύκολος καθαρισμός των κοιλοτήτων χάρη στο ειδικό πυρολυτικό σμάλτο

Το σμάλτο Ever Clean εφαρμόζεται ηλεκτροστατικά, από άκρη σε άκρη για την πρόληψη ρωγμών ή σπασιμάτων με την πάροδο του χρόνου. Πρόκειται για ένα συγκεκριμένο πυρολυτικό σμάλτο, ανθεκτικό στα οξέα το οποίο, εκτός του ότι είναι ευχάριστα φωτεινό, προάγει τον καλύτερο καθαρισμό των τοιχωμάτων του φούρνου, χάρη στη μη πορώδη επιφάνεια. Ψήνεται σε θερμοκρασία άνω των 850°C και πολυμερίζεται αργά με επιστημονικά καθορισμένο ρυθμό για να διασφαλίσει ομοιόμορφο βάθος και αντοχή. Το σμάλτο Ever Clean δημιουργεί ένα άψογο φινίρισμα τόσο στο εσωτερικό του φούρνου όσο και στα ταψιά, καθιστώντας τις επιφάνειες απίστευτα εύκολες στη συντήρηση με την πάροδο του χρόνου, καθώς μειώνει την προσκόλληση του λίπους κατά τη διάρκεια του μαγειρέματος.