DW8601

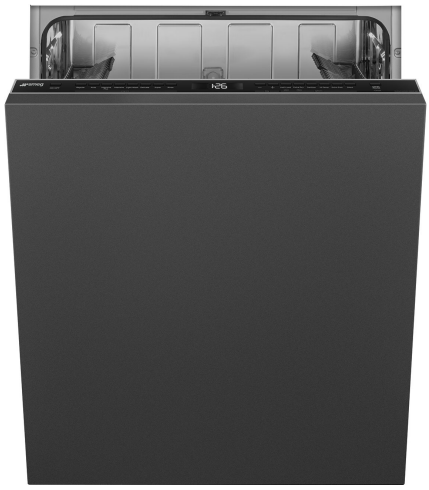

Famille	Lave-vaisselle
Hauteur commerciale	STANDARD HEIGHT
Type d'installation	Tout intégrable
Panneau de cuisine	Non fourni
Nombre de paniers	2
Moteur	Inverter
Code EAN	8017709364359
UPC Code	812895027730

Programmes

Nombre de programmes	8	**Auto**	Oui
Températures de lavage	45, 50, 55, 65 °C	**Super**	Oui
Légères salissures	oui	**Régulier**	Oui
Ultraclean	Oui	**Intensif 65°C**	Oui
Intensif		**Intensif 70°C**	
Délicat	Oui	**Rinçage**	Oui

Options

Hi-Temp	oui	**Option départ différé**	Jusqu'à 24 heures, avec trempage automatique
Extra Fast	oui		
Désinfection	Yes	**Option Extra Dry**	Oui
Silence	Yes	**Option 1/2 charge distribuée FlexiZone**	Oui

Paniers

Couleur des paniers	Gris	**Panier supérieur réglable en hauteur**	Sur deux niveaux (5 cm)
Couleur des supports des paniers	Gris	**Panier inférieur**	Avec 4 picots rabattables
Poignée	Panier supérieur et inférieur	**Couleur des supports internes**	Gris
Panier supérieur	Avec 2 supports pliables	**Panier à couverts**	Oui

Tech

Largeur du produit (mm)	598 mm
Profondeur du produit (mm)	550 mm
Type d'afficheur	3 chiffres
Hauteur du produit (mm)	860 mm
Commandes	Electronique
Afficheur	Programmation départ différé, Indication durée du programme
Pictogrammes des programmes	Textes EN
Indicateur Marche/Arrêt	Oui
Voyant de liquide de rinçage	Témoin
Indicateur de fin de cycle	Afficheur, avec signal sonore
Système de lavage	Standard
Capteur optique Aquatest	Oui
Système de sécurité dégâts des eaux	Antifuite
Système de séchage	A condensation naturelle
Matériau de la cuve	Inox
Filtre	Inox
Elément chauffant hors cuve	Oui
Charnières	Charnières équilibrées à pivot fixe
Installation en hauteur	Oui
Pieds réglables	5 cm, de 820 à 870 mm
Airborne acoustical noise emissions dBA	45 dBA
Pied arrière réglable à l'avant	Oui
Energy Star	Oui

Raccordement électrique

Puissance nominale (W)	1400 W
Intensité (A)	12 A
Tension (V)	120 V
Fréquence (Hz)	60 Hz
Type de connexion	Monophasé
Longueur du câble d'alimentation électrique (cm)	116 cm
Type de prise	(B) NEMA 5-15P

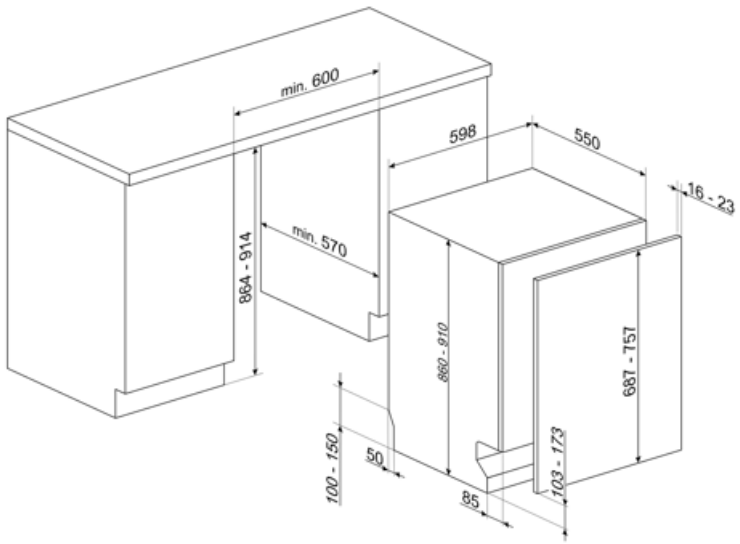

Symbols glossary



StopAqua Simple : Lave-vaisselle : Le dispositif StopAqua Simple est capable de détecter, grâce à un capteur placé dans le bac sous la cuve, les fuites accidentelles d'eau. Dans ce cas, le cycle de lavage s'arrête et l'eau est expulsée par le tuyau d'évacuation. Lave-linge : Le dispositif StopAqua à l'aide d'une double gaine étanche, est capable de détecter une fuite d'eau sur le tuyau d'entrée. Dans ce cas, l'entrée d'eau près de la connexion au raccord du robinet est bloquée.



Aquatest : Le capteur Aquatest est un capteur optique qui mesure le degré de transparence de l'eau à la fin de la phase initiale de trempage. Sur la base des valeurs mesurées, le capteur règle le programme le plus approprié, pour utiliser uniquement la quantité d'eau nécessaire, tout en garantissant la meilleure efficacité de lavage.



Installation en hauteur



Départ différé : Avec l'option Départ différé il est possible de retarder jusqu'à 24 heures le démarrage du programme souhaité afin de programmer le fonctionnement du lave-vaisselle dans la période souhaitée (par ex. la nuit). Lorsque la porte est fermée, le lave-vaisselle effectue un trempage à l'issue duquel le "retard de programme" réglé est activé.



FlexiZone ½ : Pour des lavages à chargement réduit, la 1/2 charge FlexiZone permet d'entreposer la vaisselle comme d'habitude dans les deux paniers.



L'évolution de Smeg vers des modèles plus intelligents et plus écologiques a conduit au choix de la technologie Inverter, qui réduit considérablement la consommation.



Le niveau sonore silencieux est atteint grâce à une excellente isolation et à des dispositifs spéciaux, conçus spécifiquement pour absorber le bruit généré pendant le fonctionnement du lave-vaisselle. Dans la gamme il y a des modèles avec différents niveaux sonores.



EXTRA DRY : Ajoute un cycle de rinçage à chaud qui assure un meilleur séchage. Convient aux chargements contenant de la vaisselle difficile à sécher, comme les casseroles



Délicat : Le programme Délicat convient aux plats délicats normalement sales.



Délicat : Le programme Délicat convient aux plats délicats normalement sales.



Programme de lavage à faible consommation d'eau et d'énergie.



Le programme Régulier est destiné à la vaisselle normalement sale, même avec des résidus séchés.



Programme Rinçage



Programme Fort



14 couverts : La gamme Smeg comprend des lave-vaisselle d'une capacité de 7, 10, 12, 13, 14 et 15 couverts selon le modèle.