DW8610

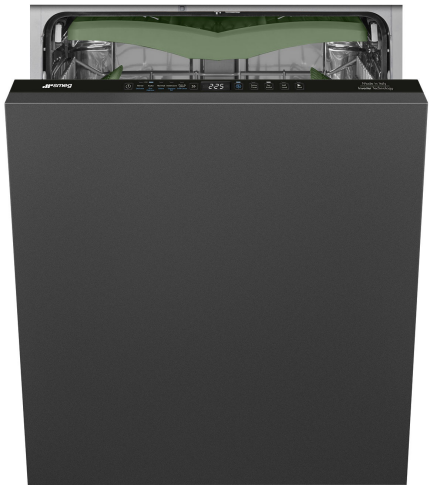

Famille	Lave-vaisselle
Hauteur commerciale	STANDARD HEIGHT
Type d'installation	Tout intégrable
Nombre de paniers	3, Flexi
Moteur	Inverter
Code EAN	8017709354794

Programmes

Nombre de programmes	10	**Normal**	Oui
Températures de lavage	30, 40, 50, 65, 75 °C	**Rinçage**	Oui
Auto 45°-65°	Oui	**Eco rapide**	Oui
Intensif	Oui	**Express 60 min**	Oui
Autonettoyant	Oui	**Casseroles & Poêles**	Oui
Délicat	Oui		

Options

Dry Assist + option	Oui	**Option lavage intensif**	
Option départ différé	Jusqu'à 24 heures, avec trempage automatique	**Option programmes spéciaux**	Oui
Option 1/2 charge distribuée FlexiZone	Oui		

Paniers

Couleur des paniers	Gris	**Panier inférieur**	Avec supports fixes
Panier supérieur	Avec inserts centraux fixes	**Insert casse gouttes dans le panier inférieur**	Oui
Panier supérieur réglable en hauteur	Sur trois niveaux	**Couleur des supports internes**	Sage Leaf
		Panier à couverts	Oui

Dimensions maximales des plats à charger sur le panier supérieur	19,0 cm

Tech



Largeur du produit (mm)	598 mm
Profondeur du produit (mm)	550 mm
Type d'afficheur	3 chiffres
Hauteur du produit (mm)	858 mm
Afficheur	Programmation départ différé, Indication durée du programme
Pictogrammes des programmes	Textes EN
Indicateur Marche/Arrêt	Oui
Voyant de liquide de rinçage	Témoin
Indicateur de fin de cycle	Signal sonore
Auto switch-off	oui
Système de lavage	Orbital
Douchette d'aspersion	Simple
Capteur optique Aquatest	Oui
Système de sécurité dégâts des eaux	Antifuite
Dureté maximale de l'eau	100°fH;58°dH

Système de séchage	Séchage naturel par condensation, avec Dry Assist + système d'ouverture automatique de la porte en fin de cycle
Protection vapeur	En tôle métallique
Matériau de la cuve	Inox
Filtre	Inox
Charnières	Equilibrées, adaptées à toute hauteur de plinthe, FLEXIFIT
Poids minimum et maximum du panneau frontal	2 - 11 kg
Hauteur de la plinthe min. et max.	50 - 215 mm
Pieds réglables	7 cm, de 860 à 930 mm
Airborne acoustical noise emissions dBA	42 dBA
Paniers supplémentaires	Oui
Panneau arrière	Oui
Profondeur du lave-vaisselle porte ouverte (mm)	1186 mm
Top	En tôle métallique
Energy Star	Oui

Raccordement électrique

Puissance nominale (W)	1100 W
Intensité (A)	13 A
Tension (V)	115 V
Fréquence (Hz)	60 Hz

Type de connexion	Monophasé
Longueur du câble d'alimentation électrique (cm)	140 cm
Type de prise	(B) NEMA 5-15P

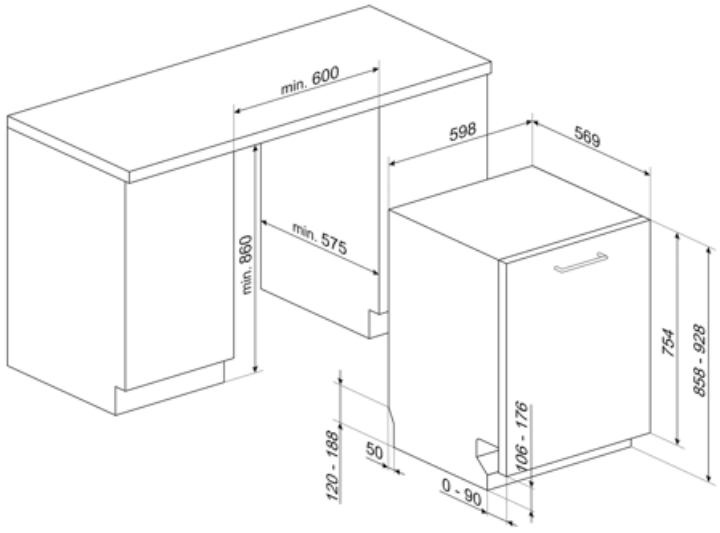
min. 600
598
569
min. 575
min. 860
754
858 - 928
106 - 176
120 - 188
50
0 - 90

Compatible Accessories



KIT86SPRAN



KIT86SPRMW



KIT86SPRX



KITFLEXI

KITJBDW





KITPL60B

Plinthe de couleur blanche avec hauteur et profondeur réglables. Peut être installée sur tous les modèles entièrement intégrables et les modèles encastrables avec charnières à pivot variable ou charnières Flexifit.

KITPL60N

Plinthe de couleur noire avec hauteur et profondeur réglables. Peut être installée sur tous les modèles entièrement intégrables et les modèles encastrables avec charnières à pivot variable ou charnières Flexifit.



KITPL60X

Plinthe de couleur inox avec hauteur et profondeur réglables. Peut être installée sur tous les modèles entièrement intégrables et les modèles encastrables avec charnières à pivot variable ou charnières Flexifit.



KITPLV2

kit d'extension pour lave-vaisselle et lave-linge : longueur 2 m.



Symbols glossary



StopAqua Simple : Lave-vaisselle : Le dispositif StopAqua Simple est capable de détecter, grâce à un capteur placé dans le bac sous la cuve, les fuites accidentelles d'eau. Dans ce cas, le cycle de lavage s'arrête et l'eau est expulsée par le tuyau d'évacuation. Lave-linge : Le dispositif StopAqua à l'aide d'une double gaine étanche, est capable de détecter une fuite d'eau sur le tuyau d'entrée. Dans ce cas, l'entrée d'eau près de la connexion au raccord du robinet est bloquée.



Inserts casse-goutte : Les inserts casse-goutte, fournis dans le panier inférieur, améliorent les résultats de séchage, évitant ainsi l'accumulation de gouttes entre la vaisselle et le panier.



L'option Dry Assist +, en plus d'économiser l'énergie, assure un séchage parfait de la vaisselle en ouvrant automatiquement la porte à la fin du lavage



FlexiZone ½ : Pour des lavages à chargement réduit, la 1/2 charge FlexiZone permet d'entreposer la vaisselle comme d'habitude dans les deux paniers.



Le niveau sonore silencieux est atteint grâce à une excellente isolation et à des dispositifs spéciaux, conçus spécifiquement pour absorber le bruit généré pendant le fonctionnement du lave-vaisselle. Dans la gamme il y a des modèles avec différents niveaux sonores.



Auto 45°- 65° : Le programme Auto 45°-65° est conçu pour la vaisselle normalement sale. Grâce à l'action automatique du capteur Aquatest, il optimise les principaux paramètres de lavage tels que le temps, la température et la charge en eau.



Programme Rinçage



Aquatest : Le capteur Aquatest est un capteur optique qui mesure le degré de transparence de l'eau à la fin de la phase initiale de trempage. Sur la base des valeurs mesurées, le capteur règle le programme le plus approprié, pour utiliser uniquement la quantité d'eau nécessaire, tout en garantissant la meilleure efficacité de lavage.



Départ différé : Avec l'option Départ différé il est possible de retarder jusqu'à 24 heures le démarrage du programme souhaité afin de programmer le fonctionnement du lave-vaisselle dans la période souhaitée (par ex. la nuit). Lorsque la porte est fermée, le lave-vaisselle effectue un trempage à l'issue duquel le "retard de programme" réglé est activé.



FlexiFit : Le système FlexiFit des charnières à pivot variable permet le coulissement du panneau de la porte à l'ouverture, garantissant une plus grande flexibilité dans le choix du type de cuisine, en particulier de la hauteur de la plinthe qui peut être abaissée jusqu'à 5 cm.



L'évolution de Smeg vers des modèles plus intelligents et plus écologiques a conduit au choix de la technologie Inverter, qui réduit considérablement la consommation.



Système Orbital : Ce système est constitué d'un double bras qui, grâce aux rotations superposées et simultanées, permet d'atteindre tout l'espace interne de manière uniforme.



Délicat : Le programme Délicat convient aux plats délicats normalement sales.



Cycle de nettoyage du lave-vaisselle. Le cycle doit être lancé lorsque la machine est vide, sans vaisselle. Il est recommandé de lancer le programme tous les 2 ou 3 mois, en utilisant des détergents spéciaux pour lave-vaisselle.



Cycle de lavage adapté à la vaisselle normalement sale, même avec des résidus séchés. Il assure une réduction maximale du niveau sonore.



Ultraclean : Le programme Ultraclean, qui se termine par un rinçage antibactérien à 70°C, assure une action bactéricide supplémentaire et un nettoyage en profondeur de la vaisselle.



Watersave : C'est un système de gestion de l'eau qui, en garantissant les meilleurs résultats de lavage et la consommation d'énergie la plus faible, vous permet de laver une pleine charge avec seulement 12 litres d'eau.



Permet d'activer des programmes supplémentaires lorsqu'ils sont sélectionnés en même temps que n'importe quel cycle de lavage. Après avoir sélectionné le cycle de lavage souhaité, appuyez sur le bouton



15 couverts : La gamme Smeg comprend des lave-vaisselle d'une capacité de 7, 10, 12, 13, 14 et 15 couverts selon le modèle.