FAB10HLBL5

Familia	Frigorífico
Instalación	Libre instalación
Categoría	Monopuerta
Ancho de referencia	Until 60 cm
Altura de referencia	Until 100 cm
Sistema de refrigeración	Estático
Tipo de bisagra	Estándar
Posición bisagra	Izquierda
Código EAN	8017709298722

Estética

Estética	50's Style	**Tipo de tirador**	Fija
Color	Negro	**Color tirador**	Cromo
Diseño	Abombado	**Color logo**	Cromo
Acabado	Brillante	**Material de los laterales**	Acero
Material de la puerta	Termomoldeada	**Color laterales**	Negro
Tirador	Externo	**Logo**	Insertado

Instalación compartimento frigorífico

Número estantes regulables	2	**Iluminación interna frigorífico**	Sí
Tipología estantes regulables	Cristal	**Tipo de iluminación interior frigorífico**	LED

Contrapuerta compartimento frigorífico

Número compartimentos de puerta regulables	2	**Número de compartimento portabotellas**	1

Otros equipos frigorífico

Accesorios	Botellero, Separatore lattine

Otras características técnicas

Tipo de control de la temperatura	Electromecánico
Número de compresores	1
Tipo de gas refrigerante	R600a
Tipo de compresor	Estándar
Cantidad de gas refrigerante (gr)	28 g
Agente espumante	Ciclopentano

Rendimiento / Etiqueta energética - Reg. 2019

Consumo anual de energía	88 kWh/a
Clase de eficiencia energética del modelo	E
Airborne acoustical noise emission class	B
Volumen neto total	135 l
Volumen total compartimento frigorífico	135 l
Rumorosidad	35 dB(A) re 1 pW
Clase climática	SN, N, ST, T
EEI	96 %

Conexión eléctrica

Datos nominales de conexión eléctrica	50 W
Corriente	0,35 A
Tensión	220-240 V
Frecuencia (Hz)	50 Hz
Longitud del cable de alimentación	180 cm
Enchufe	Schuko (F;E)

Datos logísticos

Ancho del producto (mm)	545 mm
Profundidad sin tirador	659 mm
Altura con patas	970 mm
Ancho del producto con apertura máxima de puertas	842 mm
Profundidad del producto con tirador	701 mm
Profundidad del producto con la puerta abierta a 90°	1085 mm

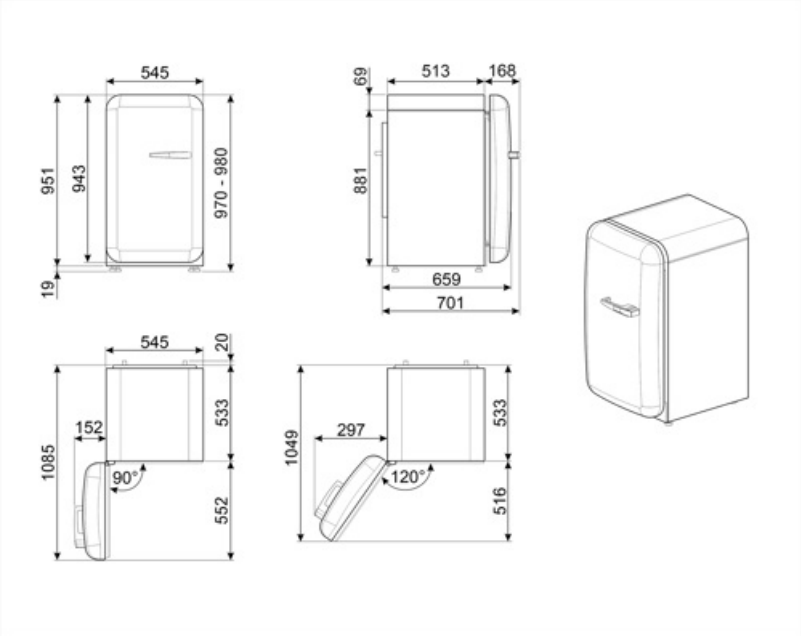
545
951
943
970 - 980
19
69
513
168
881
659
701
545
20
533
152
1085
90°
552
1049
297
533
120°
516

Productos alternativos

FAB10HLRD5

Posición bisagra: Izquierda
Rojo

FAB10HLCR5

Posición bisagra: Izquierda
Crema

FAB10HLWH5

Posición bisagra: Izquierda
Blanco

Symbols glossary

A ++: los dispositivos Smeg permiten un considerable ahorro de energía en Clase A, A +, A ++ y A +++, para reducir el consumo mientras se mantiene la máxima eficiencia y garantizar el respeto por el medio ambiente.

Iluminación LED interna: la iluminación LED interna garantiza el ahorro de energía y al mismo tiempo ofrece una luz de atmósfera.

Clase eficiencia energética E