FAB10HLCR5

Famiglia	Frigorifero
Installazione	Libera installazione
Categoria	Monoporta
Larghezza di riferimento	Fino a 60
Altezza di riferimento	Fino a 100
Tipo di raffreddamento	Statico
Sbrinamento	Automatico
Tipo di cerniera	Standard
Posizione cerniera	Sinistra
Codice EAN	8017709298739

Estetica

Estetica	50's Style	**Tipo Maniglia**	Fissa
Colore	Panna	**Colore maniglia**	Cromo
Finitura	Lucido	**Colore logo**	Cromo
Design	Bombato	**Materiale fianchi**	Lamiera
Materiale Porta	Termoformata	**Colore fianchi**	Panna
Maniglia	Esterna	**Logo**	Applicato

Allestimento Comparto Frigorifero

Numero ripiani regolabili	2	**Illuminazione interna frigo**	Sì
Tipologia ripiani regolabili	Cristallo	**Tipo illuminazione interna frigo**	Led

Controporta comparto Frigorifero

Numero balconcini regolabili	2	**Numero mensole porta-bottiglie**	1

Altre dotazioni Frigorifero

Accessori frigorifero	Porta-bottiglie , Separatore lattine

Altre caratteristiche tecniche

Tipo di controllo della temperatura	Elettromeccanico
Numero di compressori	1
Tipo di gas refrigerante	R600a
Tipo di compressore	Standard
Quantità refrigerante (gr)	28 g
Agente schiumogeno	Ciclopentano

Prestazioni / Etichetta Energetica - Reg. 2019

Consumo annuo di energia	88 kWh/a
Classe di efficienza energetica	E
Classe di emissione di rumore aereo	B
Volume totale netto	135 l
Somma dei volumi degli scomparti di raffreddamento e degli scomparti per prodotti non congelati	135 l
Emissioni di rumore aereo	35 dB(A) re 1 pW
Classe climatica	SN, N, ST, T
IEE	96 %

Collegamento Elettrico

Spina	(F;E) Schuko
Dati nominali di collegamento elettrico	50 W
Corrente	0,35 A
Tensione (V)	220-240 V
Frequenza (Hz)	50 Hz
Lunghezza cavo di alimentazione	180 cm

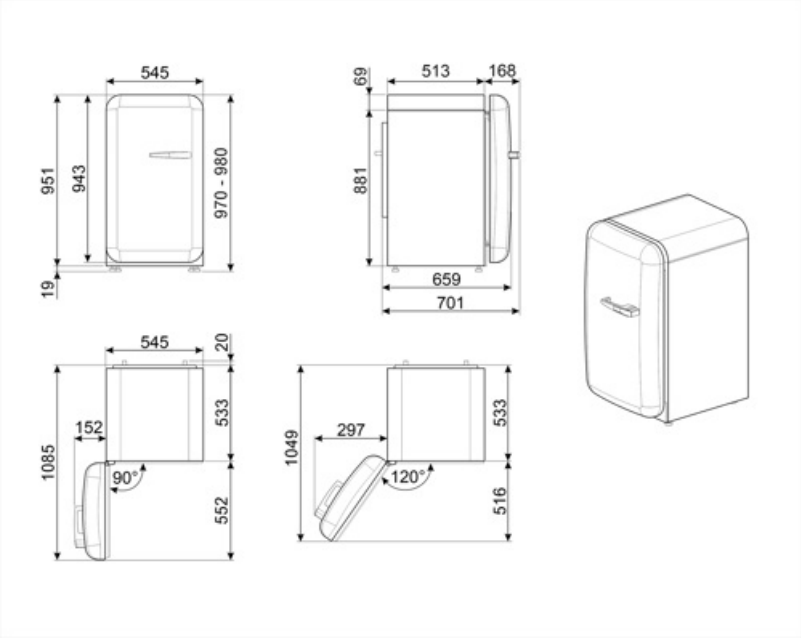

Prodotti alternativi

FAB10HLBL5

Posizione cerniera: Sinistra
Nero

FAB10HLRD5

Posizione cerniera: Sinistra
Rosso

FAB10HLWH5

Posizione cerniera: Sinistra
Bianco

Glossario simboli

Sbrinamento automatico: Tutti i modelli di frigoriferi sono dotati di Sbrinamento automatico nel vano frigorifero.

Classe di efficienza energetica E

Illuminazione interna a LED: L'illuminazione interna a LED garantisce un risparmio energetico e, al contempo, offre una luce di atmosfera.

Benefit

Gas refrigerante R600a

Gas refrigerante R600a a basso impatto ambientale contribuisce ad un raffreddamento rapido con un minor consumo di energia

Classe climatica

La classe climatica SN-T rende l'apparecchio idoneo per funzionare a temperature ambiente tra i 10 °C e i 43 °C (50 °F ~ 109 °F)

Maniglia esterna

La maniglia esterna garantisce praticità e facilità d'uso del frigorifero

Illuminazione interna frigo

Illuminazione interna per una perfetta visibilità dei ripiani nel vano frigorifero