FAB10HLCR6



Familie	Koelkast
Installatie	Vrijstaand
Categorie	Enkeldeurs
Referentie breedte	Until 60 cm
Referentie hoogte	Until 100 cm
Type koeling	Statisch
Ontdooien	Automatisch
Type scharnier	Standaard
Positie scharnier	Links
EAN-code	8017709342555

Design

Esthetiek	Jaren 50	**Type handvat**	Vast
Kleur	Crème	**Kleur handgreep**	Chroom
Design	Bol	**Kleur logo**	Chroom
Afwerking	Glanzend	**Materiaal zijwanden**	Plaatstaal
Materiaal deur	Thermisch gevormd kunststof	**Kleur zijkanten**	Crème
Handgreep	Extern	**Logo**	Geassembleerd

Uitrusting koelkast

Aantal verstelbare leggers	2	**Binnenverlichting koelkast**	Ja
Shelves material	Glas	**Type binnenverlichting koelkast**	Led
Aantal lampen	1		

Binnendeur koelkast

Aantal verstelbare binnendeurcompartimenten	2	**Aantal flessenhouders**	1

Overige features koelkast

Humidity Control	No	**Accessoires**	Bottle rack, Separatore lattine

Overige technische eigenschappen

Type temperatuurcontrole	Elektro-mechanisch
Aantal compressoren	1
Type koelmiddel	R600a
Type compressor	Standaard
Hoeveelheid koelmiddel (gr)	28 g
Schuimmiddel	Cyclopentaan

Performance / Energy Label - Reg. 2019



Energieverbruik per jaar	72 kWh/a	**Netto inhoud koelcompartiment(en)**	135 l
Energie-efficiëntieklasse	D	**Akoestische geluidsemissie**	35 dB(A) re 1 pW
Geluidsniveau klasse	B	**Klimaatklasse**	SN, N, ST, T
Totaal netto inhoud	135 l	**EEI**	79 %

Elektrische aansluiting

Aansluitwaarde	50 W	**Frequentie (Hz)**	50 Hz
Stroom (A)	0.35 A	**Lengte voedingskabel**	180 cm
Spanning (V)	220-240 V	**Stekker**	(F;E) Schuko

Logistieke informatie

Breedte product	545 mm	**Productbreedte met deuren maximaal geopend**	842 mm
Diepte product	659 mm	**Productdiepte met handgreep**	701 mm
Hoogte product	970 mm	**Productdiepte met deuren op 90° geopend**	1085 mm

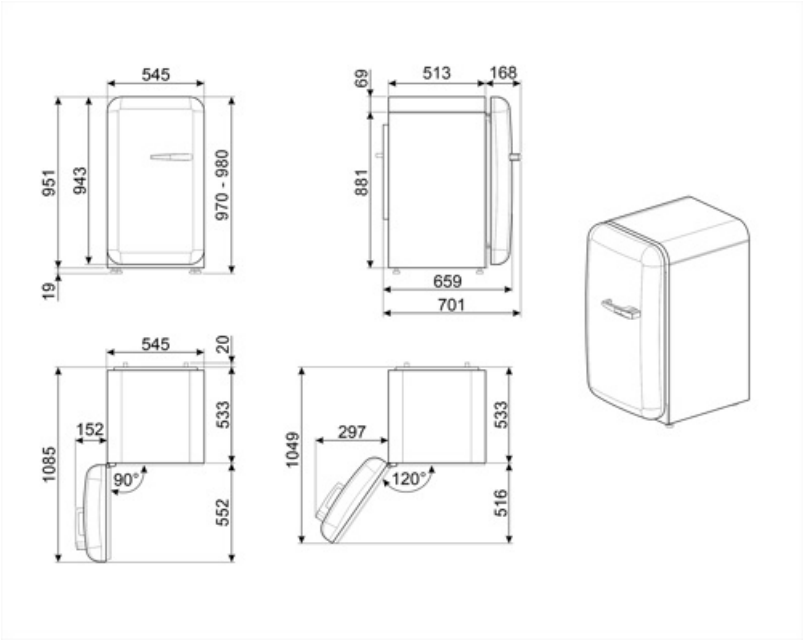
545
951
943
970 - 980
19
69
513
168
881
659
701
545
20
1085
152
533
90°
552
1049
297
533
120°
516

Alternative products



FAB10HLRD6

Positie scharnier: Links
Rood



FAB10HLBL6

Positie scharnier: Links
Zwart



FAB10HLWH6

Positie scharnier: Links
Wit

Symbols glossary



Het automatische ontdooisysteem werkt door automatisch te ontdooien met regelmatige tussenpozen, waardoor ontdooien helemaal niet nodig is.



Led-binnenverlichting: is een meer energie-efficiënte en duurzame manier om de binnenkant van het apparaat te verlichten.



Energy efficiency class D