FAB10HLRD6



Tuoteryhmä	Jääkaappi
Asennus	Vapaasti seisova
Ryhmä	Yksi ovi
Viiteleveys	Enintään 60 cm
Viitekorkeus	Enintään 100 cm
Jäähdytystyyppi	Staattinen
Sulatus	Automaattinen
Saranatyyppi	Tavallinen
Saranoiden sijainti	Vasemmalla
EAN-koodi	8017709342616

Estetiikka

Estetiikka	50-luvun tyyli	**Kahvan tyyppi**	Asennettu
Väri	Punainen	**Kahvan väri**	Kromattu
Design	Pyöristetty	**Logon väri**	Kromi
Pinnan viimeistely	Kiiltävä	**Kylkien materiaali**	Teräs
Materiaali	Kestomuovia	**Kylkien väri**	Punainen
Kahva	Ulkoinen	**Logo**	Lisätty

Jääkaapin ominaisuudet

Säädettävien hyllyjen materiaali	2	**Jääkaapin sisävalo**	Kyllä
Hyllyjen materiaali	Lasi	**Jääkaapin sisävalon tyyppi**	LEDit
Lamppujen lukumäärä	1		

Jääkaapin sisäovi

Säädettävien ovihyllyjen määrä	2	**Pullohyllyjen määrä**	1

Jääkaapin muut ominaisuudet

Kosteuden säätö	No	**Lisävarusteet**	Pulloteline, Tölkkien erottelija

Muut tekniset ominaisuudet

Lämpötilansäätöjen määrä	Mekaaninen
Kompressorien määrä	1
Jäähdytysaineen tyyppi	R600a
Kompressorin tyyppi	Standardi
Jääkaappiaineen määrä (g)	28 g
Vaahdon tyyppi	Syklopentaani

Suorituskyky / energiamerkintä - as. 2019



Vuotuinen energiankulutus	72 kWh/a
Energialuokka	D
Äänitason luokka	B
Kokonaisnettotilavuus	135 l

Kylmäsäilytystilojen ja pakastamattomien tilojen tilavuuksien summa	135 l
Äänitaso	35 dB(A) re 1 pW
Ilmastoluokitus	SN, N, ST, T
EEI	79 %

Sähköliitäntä

Sähköliitäntä	50 W
Virta (A)	0,35 A
Jännite (V)	220-240 V

Taajuus (Hz)	50 Hz
Johdon pituus	180 cm
Sähköpistokkeen tyyppi	(F;E) Schuko

Logistiikkatiedot

Leveys (mm)	545 mm
Syvyys ilman kahvaa	659 mm
Korkeus jaloilla	970 mm

Tuotteen leveys kun ovet ovat täysin auki	842 mm
Tuotteen syvyys kahvalla	701 mm
Tuotteen syvyys kun ovi auki 90°	1085 mm

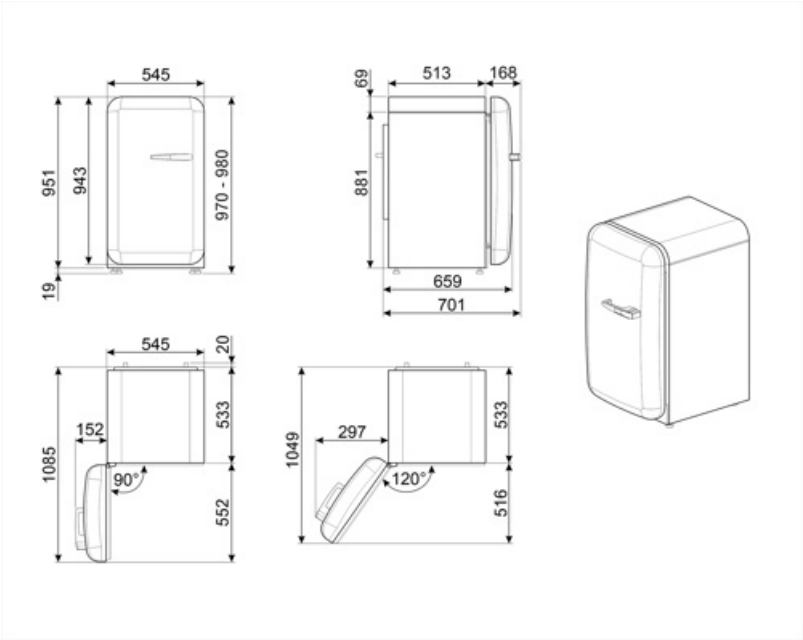
545
951
943
970 - 980
19
69
513
168
881
659
701
545
20
1085
152
533
90°
552
1049
297
533
120°
516

Alternative products



FAB10HLBL6

Saranoiden sijainti: Vasemmalla
Musta



FAB10HLCR6

Saranoiden sijainti: Vasemmalla
Kermanvärinen



FAB10HLWH6

Saranoiden sijainti: Vasemmalla
Valkoinen

Symbols glossary



Automaattinen sulatusjärjestelmä huolehtii sulatuksesta automaattisesti säännöllisin aikavälein, jolloin sulatuksesta ei tarvitse huolehtia.



LED-sisävalo: energiatehokkaampi ja kestävä tapa valaista laitteen sisäosa.



Energiatehokkuusluokka D