FAB10HLWH6



Οικογένεια προϊόντων	Ψυγείο
ΤΟΠΟΘΕΤΗΣΗ	Ελεύθερο
ΚΑΤΗΓΟΡΙΑ	Μονόπορτα
Πλάτος αναφοράς	'Εως 60 cm cm
Ύψος αναφοράς	Έως 100 cm cm
ΤΥΠΟΣ ΨΥΞΗΣ	Στατική
Απόψυξη	Αυτόματη
Τύπος μεντεσέ	Standard
Θέση μεντεσέ	Αριστερά
Κωδικός EAN	8017709342630

ΑΙΣΘΗΤΙΚΗ

Αισθητική	50's Style	**Τύπος λαβής**	Σταθερή
Χρωμα	Λευκό	**Χρώμα λαβής**	Χρώμιο
Design	Στρογγυλεμένο	**Χρώμα λογότυπου**	Χρώμιο
Φινίρισμα	Γυαλιστερό	**Πλευρικό υλικό**	Ατσάλι
Υλικό	Θερμικό καλούπι	**Χρώμα πλευράς**	Λευκό
Λαβή	Εξωτερική	**Λογότυπος**	Εφαρμοσμένο

ΘΑΛΑΜΟΣ ΣΥΝΤΗΡΗΣΗΣ

Αριθμός ρυθμιζόμενων ραφιών	2	**Εσωτερικός φωτισμός συντήρησης**	Ναι
Υλικό ραφιών	Γυαλί	**Τύπος εσωτερικού φωτισμού (συντήρησης)**	Led
Αριθμός φώτων συντήρησης	1		

ΠΟΡΤΑ ΣΥΝΤΗΡΗΣΗΣ

Ρυθμιζόμενα ράφια πόρτας	2	**Μπουκαλοθήκες**	1

ΑΛΛΑ ΧΑΡΑΚΤΗΡΙΣΤΙΚΑ ΣΥΝΤΗΡΗΣΗΣ

Έλεγχος υγρασίας	No	**Αξεσουάρ**	Βάση μπουκαλιών, Διαχωριστικό δοχείου

ΑΛΛΑ ΤΕΧΝΙΚΑ ΧΑΡΑΚΤΗΡΙΣΤΙΚΑ

Τύπος θερμοστάτη	Ηλεκτρομηχανικός
Μοτέρ	1
Τύπος ψυκτικού αερίου	R600a
Τύπος μοτέρ	Standard
Ποσότητα ψυκτικού μέσου (gr)	28 g
Τύπος μόνωσης	Κυκλοπεντάνιο

ΕΤΙΚΕΤΑ ΑΠΟΔΟΣΗΣ/ΕΝΕΡΓΕΙΑΣ - ΚΑΝ. 2019



Ετήσια κατανάλωση ενέργειας	72 kWh/a	**Άθροισμα χώρων συντήρησης**	135 λίτρα
ΕΝΕΡΓΕΙΑΚΗ ΚΛΑΣΗ	D	**Εκπομπή αερόφερτου θορύβου**	35 dB(A) re 1 pW
Κλάση θορύβου	B	**Κλιματική κλάση**	SN, N, ST, T
Συνολική καθαρή χωρητικότητα	135 λίτρα	**EEI**	79 %

ΗΛΕΚΤΡΙΚΗ ΣΥΝΔΕΣΗ

Ονομαστική ισχύς	50 W	**Συχνότητα (Hz)**	50 Hz
Ένταση ρεύματος	0,35 A	**Μήκος καλωδίου τροφοδοσίας**	180 cm
Τάση (V)	220-240 V	**Φις**	(F;E) Σούκο

ΔΙΑΣΤΑΣΕΙΣ

Πλάτος (mm)	545 mm	**Πλάτος με μέγιστο άνοιγμα πόρτας**	842 mm
Βάθος χωρίς λαβή	659 mm	**Βάθος με λαβή**	701 mm
ΥΨΟΣ	970 mm	**Βάθος με τις πόρτες ανοιχτές στις 90°**	1085 mm

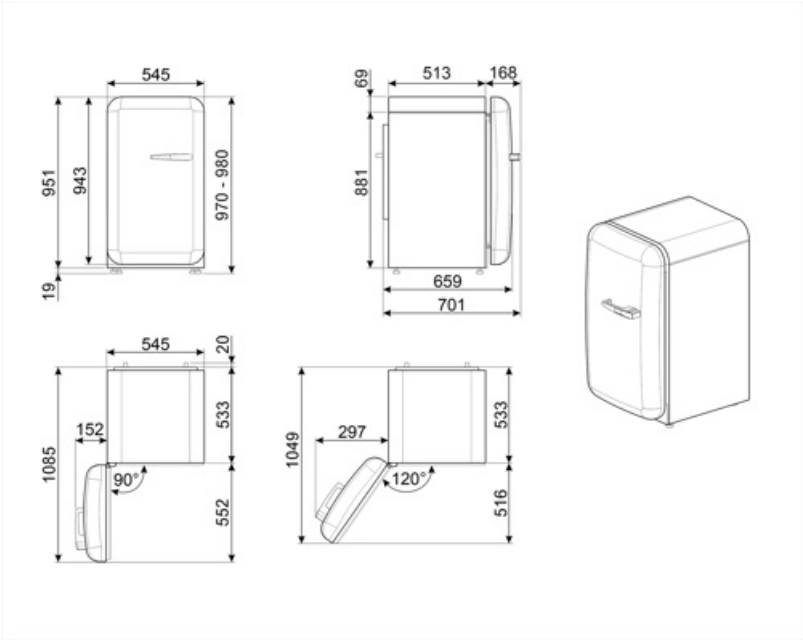
545
951
943
970 - 980
19
513
168
69
881
659
701
545
20
1085
152
533
90°
552
1049
297
533
120°
516

Alternative products



FAB10HLRD6

Θέση μεντεσέ: Αριστερά
Κόκκινο



FAB10HLBL6

Θέση μεντεσέ: Αριστερά
Μαύρο



FAB10HLCR6

Θέση μεντεσέ: Αριστερά
Μπεζ

Symbols glossary



Το αυτόματο σύστημα απόψυξης λειτουργεί σε τακτά χρονικά διαστήματα εξαλείφοντας εντελώς την ανάγκη απόψυξης.



Εσωτερικός φωτισμός LED: είναι ένας πιο ενεργειακά αποδοτικός τρόπος φωτισμού του εσωτερικού της συσκευής.



Τάξη ενεργειακής απόδοσης D