FAB10HLWH6



Tuoteryhmä	Jääkaappi
Asennus	Vapaasti seisova
Ryhmä	Yksi ovi
Viiteleveys	Enintään 60 cm
Viitekorkeus	Enintään 100 cm
Jäähdytystyyppi	Staattinen
Sulatus	Automaattinen
Saranatyyppi	Tavallinen
Saranoiden sijainti	Vasemmalla
EAN-koodi	8017709342630

Estetiikka

Estetiikka	50-luvun tyyli	**Kahvan tyyppi**	Asennettu
Väri	Valkoinen	**Kahvan väri**	Kromattu
Design	Pyöristetty	**Logon väri**	Kromi
Pinnan viimeistely	Kiiltävä	**Kylkien materiaali**	Teräs
Materiaali	Kestomuovia	**Kylkien väri**	Valkoinen
Kahva	Ulkoinen	**Logo**	Lisätty

Jääkaapin ominaisuudet

Säädettävien hyllyjen materiaali	2	**Jääkaapin sisävalo**	Kyllä
Hyllyjen materiaali	Lasi	**Jääkaapin sisävalon tyyppi**	LEDit
Lamppujen lukumäärä	1		

Jääkaapin sisäovi

Säädettävien ovihyllyjen määrä	2	**Pullohyllyjen määrä**	1

Jääkaapin muut ominaisuudet

Kosteuden säätö	No	**Lisävarusteet**	Pulloteline, Tölkkien erottelija

Muut tekniset ominaisuudet

Lämpötilansäätöjen määrä	Mekaaninen
Kompressorien määrä	1
Jäähdytysaineen tyyppi	R600a
Kompressorin tyyppi	Standardi
Jääkaappiaineen määrä (g)	28 g
Vaahdon tyyppi	Syklopentaani

Suorituskyky / energiamerkintä - as. 2019



Vuotuinen energiankulutus	72 kWh/a	**Kylmäsäilytystilojen ja pakastamattomien tilojen tilavuuksien summa**	135 l
Energialuokka	D		
Äänitason luokka	B	**Äänitaso**	35 dB(A) re 1 pW
Kokonaisnettotilavuus	135 l	**Ilmastoluokitus**	SN, N, ST, T
		EEI	79 %

Sähköliitäntä

Sähköliitäntä	50 W	**Taajuus (Hz)**	50 Hz
Virta (A)	0,35 A	**Johdon pituus**	180 cm
Jännite (V)	220-240 V	**Sähköpistokkeen tyyppi**	(F;E) Schuko

Logistiikkatiedot

Leveys (mm)	545 mm	**Tuotteen leveys kun ovet ovat täysin auki**	842 mm
Syvyys ilman kahvaa	659 mm		
Korkeus jaloilla	970 mm	**Tuotteen syvyys kahvalla**	701 mm
		Tuotteen syvyys kun ovi auki 90°	1085 mm

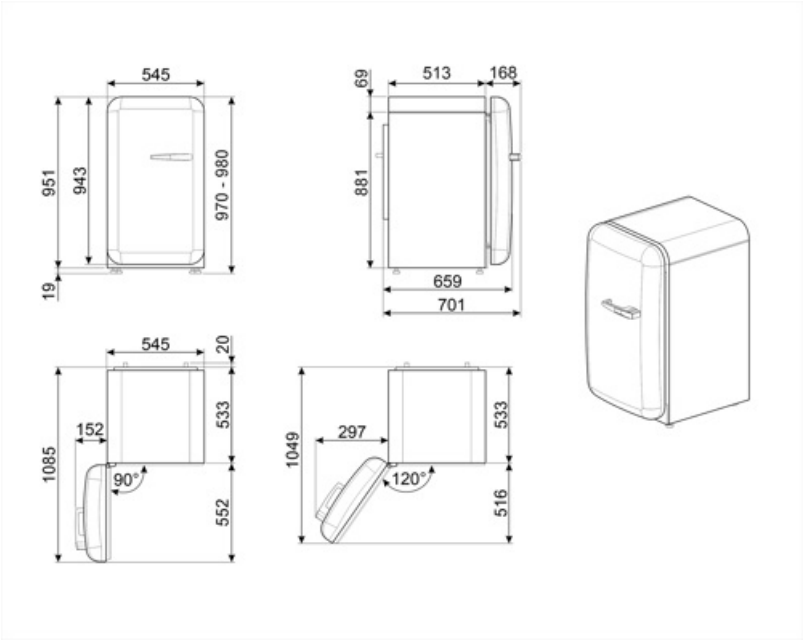
545
951
943
970 - 980
19
69
513
168
881
659
701
545
20
1085
152
533
90°
552
1049
297
533
120°
516

Alternative products



FAB10HLRD6

Saranoiden sijainti: Vasemmalla
Punainen



FAB10HLBL6

Saranoiden sijainti: Vasemmalla
Musta



FAB10HLCR6

Saranoiden sijainti: Vasemmalla
Kermanvärinen

Symbols glossary



Automaattinen sulatusjärjestelmä huolehtii sulatuksesta automaattisesti säännöllisin aikavälein, jolloin sulatuksesta ei tarvitse huolehtia.



LED-sisävalo: energiatehokkaampi ja kestävä tapa valaista laitteen sisäosa.



Energiatehokkuusluokka D