FAB10HLWH6



Produktgruppe	Kjøleskap
Installasjon	Frittstående
Kategori	Én dør
Referansebredde	Opptil 60 cm
Referansehøyde	Opptil 100 cm
Type kjøling	Statisk
Tine	Automatisk
Type hengsel	Standard
Hengselposisjon	Venstre
EAN-kode	8017709342630

Estetisk linje

Estetikk	50's Style	**Håndtak type**	Fast
Farge	Hvit	**Farge på håndtak**	Krom
Design	Avrundet	**Logo farge**	Krom
Finish	Blank	**Materiale side**	Stål
Materiale	Formpresset plast	**Farge på side**	Hvit
Håndtak	Utvendig	**Logo**	Anvendt

Avdelinger i kjøleskap

Antall justerbare hyller	2	**Belysning i kjøleskap**	Ja
Hyller materiale	Glass	**Type belysning i kjøleskap**	LED
Antall lamper	1		

Innerdør i kjøleskap

Antall justerbare dørhyller	2	**Antall flaskehyller**	1

Andre kjøleskapegenskaper

Fuktighetskontroll	No	**Tilbehør**	Flaskerist, Boksseparator

Andre tekniske egenskaper

Type temperaturkontroll	Mekanisk
Antall kompressorer	1
Type kjølegass	R600a
Type kompressor	Standard
Kjølemiddel Mengde (g)	28 g
Skummiddel	Syklopentan

Ytelse / Energimerking - Reg. 2019



Årlig energiforbruk	72 kWh/a	**Sum av volum i kjølekammer(e) og frostfrikammer(e)**	135 l
Energi effektivitetsklasse	D	**Støynivå**	35 dB(A) re 1 pW
Luftbåren akustisk støyemisjonsklasse	B	**Klimaklasse**	SN, N, ST, T
Totalt nettovolum	135 l	**EEI**	79 %

Elektrisk tilkobling

Elektrisk tilkoblingseffekt	50 W	**Frekvens (Hz)**	50 Hz
Strøm (A)	0.35 A	**Lengde på ledning**	180 cm
Spenning (V)	220-240 V	**Støpseltype**	(F;E) Schuko

Logistisk informasjon

Bredde (mm)	545 mm	**Produktbredde ved maksimal døråpning**	842 mm
Dybde uten håndtak	659 mm	**Produkt dybde med håndtak**	701 mm
Høyde med fot	970 mm	**Produkt dybde med dørene åpne ved 90 °**	1085 mm

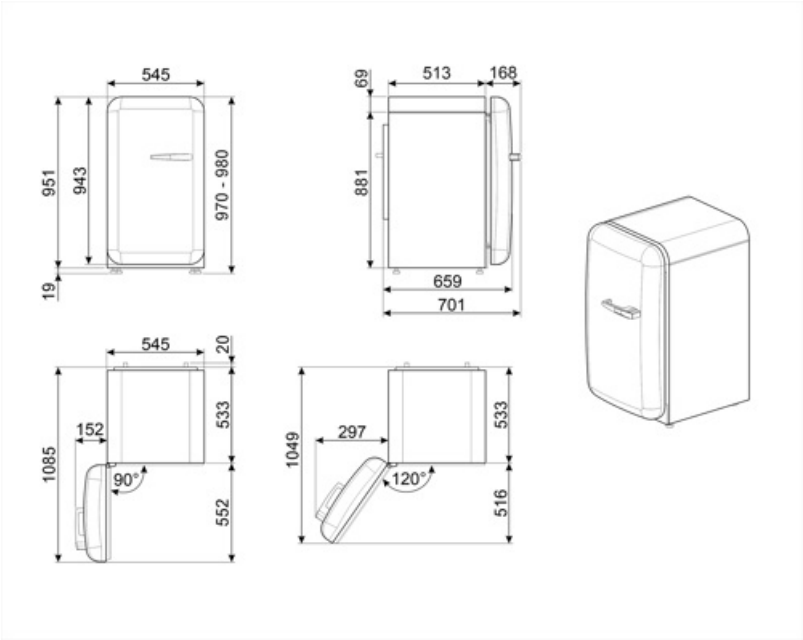
545
951
943
970 - 980
19
69
513
168
881
659
701
545
20
1085
152
533
90°
552
1049
297
533
120°
516

Alternative products



FAB10HLRD6

Hengselposisjon: Venstre
Rød



FAB10HLBL6

Hengselposisjon: Venstre
Sort



FAB10HLCR6

Hengselposisjon: Venstre
Creme

Symbols glossary



Det automatisk tinesystemet brukes som automatisk tining ved faste intervaller, noe som eliminerer behovet for opptining i en periode.



Innvendige LED-lamper: Er mer energi- og tidseffektive til belysning av apparatets innside.



Energieffektivitetsklasse D