# FAB10HLWH6




| | |
|---|---|
| **Familie** | Koelkast |
| **Installatie** | Vrijstaand |
| **Categorie** | Enkeldeurs |
| **Referentie breedte** | Until 60 cm |
| **Referentie hoogte** | Until 100 cm |
| **Type koeling** | Statisch |
| **Ontdooien** | Automatisch |
| **Type scharnier** | Standaard |
| **Positie scharnier** | Links |
| **EAN-code** | 8017709342630 |

## Design

| | | | |
|---|---|---|---|
| **Esthetiek** | Jaren 50 | **Type handvat** | Vast |
| **Kleur** | Wit | **Kleur handgreep** | Chroom |
| **Design** | Bol | **Kleur logo** | Chroom |
| **Afwerking** | Glanzend | **Materiaal zijwanden** | Plaatstaal |
| **Materiaal deur** | Thermisch gevormd kunststof | **Kleur zijkanten** | Wit |
| **Handgreep** | Extern | **Logo** | Geassembleerd |

## Uitrusting koelkast

| | | | |
|---|---|---|---|
| **Aantal verstelbare leggers** | 2 | **Binnenverlichting koelkast** | Ja |
| **Shelves material** | Glas | **Type binnenverlichting koelkast** | Led |
| **Aantal lampen** | 1 | | |

## Binnendeur koelkast

| | | | |
|---|---|---|---|
| **Aantal verstelbare binnendeurcompartimenten** | 2 | **Aantal flessenhouders** | 1 |

## Overige features koelkast

| | | | |
|---|---|---|---|
| **Humidity Control** | No | **Accessoires** | Bottle rack, Separatore lattine |

## Overige technische eigenschappen

| | |
|---|---|
| **Type temperatuurcontrole** | Elektro-mechanisch |
| **Aantal compressoren** | 1 |
| **Type koelmiddel** | R600a |
| **Type compressor** | Standaard |
| **Hoeveelheid koelmiddel (gr)** | 28 g |
| **Schuimmiddel** | Cyclopentaan |

## Performance / Energy Label - Reg. 2019



| | |
|---|---|
| **Energieverbruik per jaar** | 72 kWh/a |
| **Energie-efficiëntieklasse** | D |
| **Geluidsniveau klasse** | B |
| **Totaal netto inhoud** | 135 l |

| | |
|---|---|
| **Netto inhoud koelcompartiment(en)** | 135 l |
| **Akoestische geluidsemissie** | 35 dB(A) re 1 pW |
| **Klimaatklasse** | SN, N, ST, T |
| **EEI** | 79 % |

## Elektrische aansluiting

| | |
|---|---|
| **Aansluitwaarde** | 50 W |
| **Stroom (A)** | 0.35 A |
| **Spanning (V)** | 220-240 V |

| | |
|---|---|
| **Frequentie (Hz)** | 50 Hz |
| **Lengte voedingskabel** | 180 cm |
| **Stekker** | (F;E) Schuko |

## Logistieke informatie

| | |
|---|---|
| **Breedte product** | 545 mm |
| **Diepte product** | 659 mm |
| **Hoogte product** | 970 mm |

| | |
|---|---|
| **Productbreedte met deuren maximaal geopend** | 842 mm |
| **Productdiepte met handgreep** | 701 mm |
| **Productdiepte met deuren op 90° geopend** | 1085 mm |

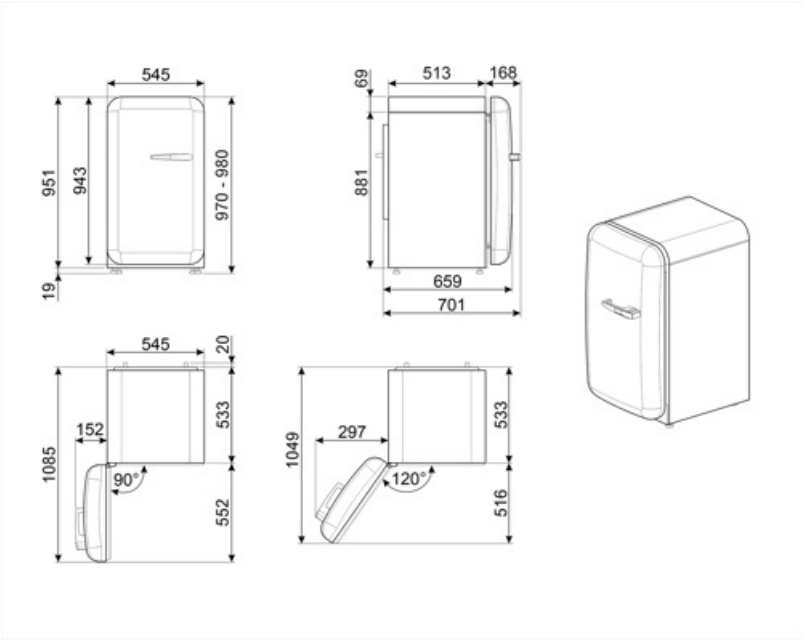
545
951
943
970 - 980
19
513
168
69
881
659
701
545
20
1085
152
533
90°
552
1049
297
533
120°
516

## Alternative products



**FAB10HLRD6**

**Positie scharnier:** Links
Rood



**FAB10HLBL6**

**Positie scharnier:** Links
Zwart



**FAB10HLCR6**

**Positie scharnier:** Links
Crème

# Symbols glossary



Het automatische ontdooisysteem werkt door automatisch te ontdooien met regelmatige tussenpozen, waardoor ontdooien helemaal niet nodig is.




Led-binnenverlichting: is een meer energie-efficiënte en duurzame manier om de binnenkant van het apparaat te verlichten.



Energy efficiency class D