FAB10HLWH6

Familie	Koelkast
Installatie	Vrijstaand
Categorie	Enkeldeurs
Referentie breedte	Until 60 cm
Referentie hoogte	Until 100 cm
Type koeling	Statisch
Ontdooien	Automatisch
Type scharnier	Standaard
Positie scharnier	Links
EAN-code	8017709342630

Design

Esthetiek	Jaren 50	**Type handvat**	Vast
Kleur	Wit	**Kleur handgreep**	Chroom
Design	Bol	**Kleur logo**	Chroom
Afwerking	Glanzend	**Materiaal zijwanden**	Plaatstaal
Materiaal deur	Thermisch gevormd kunststof	**Kleur zijkanten**	Wit
Handgreep	Extern	**Logo**	Geassembleerd

Uitrusting koelkast

Aantal verstelbare leggers	2	**Binnenverlichting koelkast**	Ja
Shelves material	Glas	**Type binnenverlichting koelkast**	Led
Aantal lampen	1		

Binnendeur koelkast

Aantal verstelbare binnendeurcompartimenten	2	**Aantal flessenhouders**	1

Overige features koelkast

Humidity Control	No	**Accessoires**	Bottle rack, Separatore lattine

Overige technische eigenschappen

Type temperatuurcontrole	Elektro-mechanisch
Aantal compressoren	1
Type koelmiddel	R600a
Type compressor	Standaard
Hoeveelheid koelmiddel (gr)	28 g
Schuimmiddel	Cyclopentaan

Performance / Energy Label - Reg. 2019

Energieverbruik per jaar	72 kWh/a
Energie-efficiëntieklasse	D
Geluidsniveau klasse	B
Totaal netto inhoud	135 l
Netto inhoud koelcompartiment(en)	135 l
Akoestische geluidsemissie	35 dB(A) re 1 pW
Klimaatklasse	SN, N, ST, T
EEI	79 %

Elektrische aansluiting

Aansluitwaarde	50 W
Stroom (A)	0,35 A
Spanning (V)	220-240 V
Frequentie (Hz)	50 Hz
Lengte voedingskabel	180 cm
Stekker	(F;E) Schuko

Logistieke informatie

Breedte product	545 mm
Diepte product	659 mm
Hoogte product	970 mm
Productbreedte met deuren maximaal geopend	842 mm
Productdiepte met handgreep	701 mm
Productdiepte met deuren op 90° geopend	1085 mm

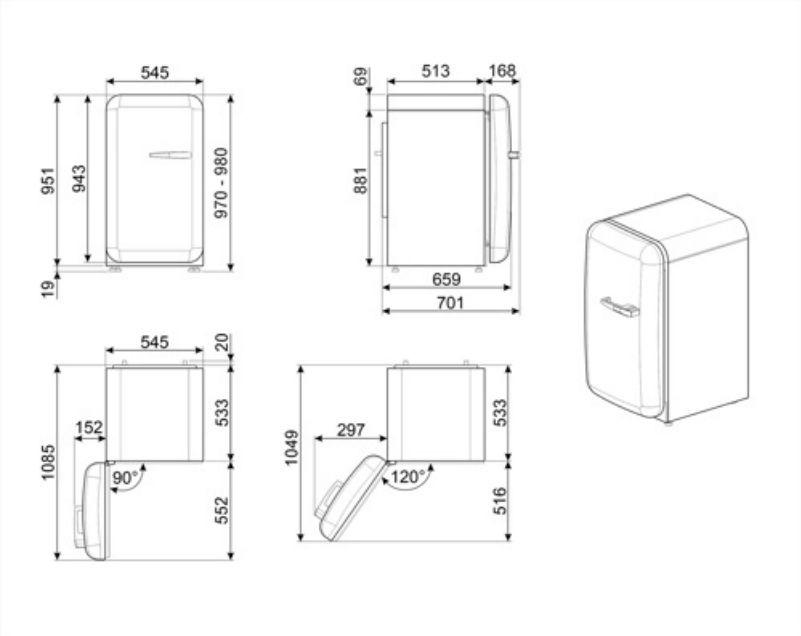
545
951
943
970 - 980
19
69
513
168
881
659
701
545
20
533
152
1085
90°
552
1049
297
533
120°
516

Alternative products

FAB10HLRD6

Positie scharnier: Links
Rood

FAB10HLBL6

Positie scharnier: Links
Zwart

FAB10HLCR6

Positie scharnier: Links
Crème

Symbols glossary

Het automatische ontdooisysteem werkt door automatisch te ontdooien met regelmatige tussenpozen, waardoor ontdooien helemaal niet nodig is.

Led-binnenverlichting: is een meer energie-efficiënte en duurzame manier om de binnenkant van het apparaat te verlichten.

Energy efficiency class D