FAB10HRBL6

Skupina výrobků	Chladnička
Instalace	Volně stojící
Kategorie	Jedna dvířka
Referenční šířka	Až do 60
Referenční výška	Až do 100
Typ chlazení	Statický
Rozmrazování	Automatické
Typ závěsu	Standardní
Poloha závěsu	Pravá
EAN kód	8017709342548

Aesthetics

Estetika	Styl 50. let	**Typ rukojeti**	Fixní
Barva	Černá	**Barva rukojeti**	Chróm
Povrchová úprava	Lesk	**Barva loga**	Chróm
Vzhled	Zaoblené	**Materiál bočních panelů**	Ocel
Materiál	Tvarované za tepla	**Barva bočních stěn**	Černá
Rukojeť	Externí	**Logo**	Applied

Funkce chladicí přihrádky

Počet nastavitelných polic	2	**Vnitřní osvětlení v chladničce**	Ano
Typ nastavitelných polic	Sklo	**Typ vnitřního osvětlení (chladnička)**	LED
No. of lights refrigerator compartment	1		

Vnitřní dvířka chladničky

Počet nastavitelných dveřních polic	2	**Počet polic na lahve**	1

Další funkce chladničky

Příslušenství	Stojan na láhve, Oddělovač plechovek

Další technické vlastnosti

Typ regulace teploty	Elektromechanické
Počet kompresorů	1
Typ chladicího plynu	R600a
Typ kompresoru	Standardní
Množství chladiva (gr)	28 g
Foam agent	Cyclopentane

Výkon/energetický štítek – nař. 2019

Annual energy consumption	72 kWh/a
Energy efficiency class	D
Airborne acoustical noise emission class	B
Total net volume	135 l
Sum of the volumes of the chill compartment(s) and the unfrozen compartment(s)	135 l
Úroveň emisí hluku šířeného vzduchem	35 dB(A) re 1 pW
Climate class	SN, N, ST, T
EEI	79 %

Elektrické připojení

Zástrčka	(F; E) Schuko
Jmenovitý výkon elektrického připojení	50 W
Stávající	0.35 A
Napětí (V)	220-240 V
Kmitočet (Hz)	50 Hz
Délka napájecího kabelu	180 cm

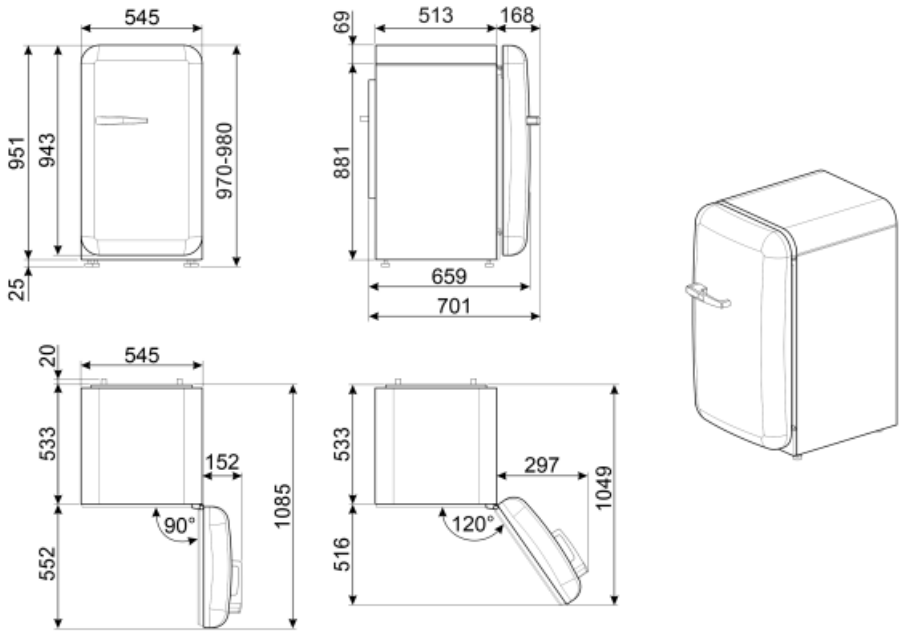
545
951
943
970-980
25
69
513
168
881
659
701
20
545
533
152
1085
90°
552
533
297
1049
120°
516

Symbols glossary (TT)

Systém automatického odmrazování funguje tak, že v pravidelných intervalech automaticky odmrazuje, takže není nutné úplně odmrazovat.

LED osvětlení interiéru: je energeticky úspornější a dlouhodobější způsob osvětlení interiéru spotřebiče.

Třída energetické účinnosti D