FAB10HRBL6



Сімейство продуктів	Холодильник
Встановлення	Встановлюваний окремо
Категорія	Одні двері
Рекомендуемая ширина	До 60 cm
Рекомендуемая высота	До 100 cm
Тип охолодження	Статичний
Розморожування	Автоматична
Кріплення фасадів	Стандартний
Дверний упор	Права
Код EAN	8017709342548

Естетика

Естетика	Стиль 50-х	**Тип ручки**	Фіксований
Колір	Чорний	**Колір ручки**	Хром
Дизайн	Заокруглена	**Колір логотипу**	Хром
Оздоблення	Глянцевий	**Матеріал боковин**	Сталь
Матеріал	Термоформуючий полімер	**Колір бічних панелей**	Чорний
Ручка	Зовнішній	**Логотип**	Накладний

Характеристики холодильного відділення

Кількість регульованих полиць	2	**Внутрішнє підсвічування холодильного відділення**	Так
Материал полок	Скло		
Кількість ламп в холодильному відділенні	1	**Тип підсвічування холодильного відділення**	LED

Дверцята холодильного відділення

Кількість регульованих полиць на дверцятах	2	**Кількість полиць для пляшок**	1

Інші характеристики холодильного відділення

Аксесуари	Полка для бутылок, Вакуумирование в контейнере

Інші технічні характеристики

Тип контролю температури	Електромеханічний
Кількість компресорів	1
Тип холодоагенту	R600a
Тип компресора	Стандартний
Кількість холодоагенту (г)	28 g
Піноутворювач	Циклопентан

Енергоефективність



Годовое энергопотребление	72 кВт/год
Клас енергоефективності	D
Класс эмиссии воздушного акустического шума	B
Полный объем	135 л
Сумма объемов холодильного отделения и незамерзающего отделения	135 л
Рівень шуму при викиді повітря	35 дБ(A) re 1пВт
Кліматичний клас	SN, N, ST, T
EEI	79 %

Електричне підключення

Номінальна потужність	50 Вт
Сила струму (A)	0,35 A
Напруга (B)	220-240 B
Частота струму (Гц)	50 Гц
Довжина електричного кабелю	180 см
Тип електричної вилки	Европейская вилка для переменного тока

Логістична інформація

Ширина	545 мм
Глибина без ручок	659 мм
Висота	970 мм
Ширина с дверцей, открытой на 90° (мм)	842 мм
Глибина з ручками	701 мм
Глибина з дверцятами, відкритими на 90°	1085 мм

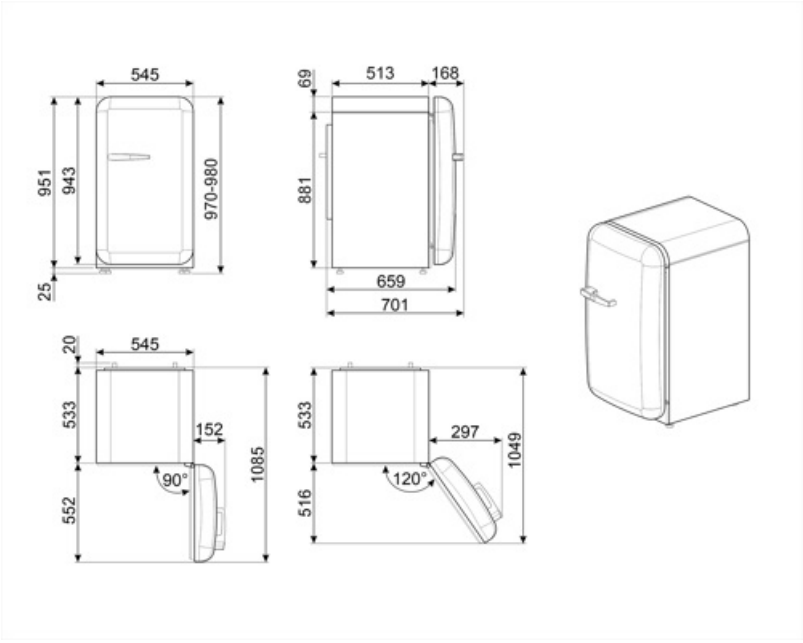
545
951
943
970-980
25
513
168
69
881
659
701
20
545
533
152
90°
1085
552
533
297
1049
120°
516

Alternative products



FAB10HRWH6

Дверний упор: Права
Білий



FAB10HRPG6

Дверний упор: Права
Пастельно-зелений



FAB10HRPB6

Дверний упор: Права
Пастельно-блакитний



FAB10HRDIT6

Дверний упор: Права
Декорований / Спеціальний



FAB10HRPK6

Дверний упор: Права
Рожевий



FAB10HRCR6

Дверний упор: Права
Кремовий



FAB10HRRD6

Дверний упор: Права
Червоний

Symbols glossary



Автоматическое размораживание: работает за счет автоматического оттаивания через равные промежутки времени, что исключает необходимость размораживание прибора в целом.



Светодиодное внутреннее освещение: более энергоэффективный и долговечный способ освещения внутреннего пространства прибора.



Класс энергоэффективности D