FAB10HRCR6

Produktfamilie	Køleskab
Installation	Fritstående
Kategori	En låge
Referencebredde	Indtil 60 cm
Referencehøjde	Indtil 100 cm
Køletype	Statisk
Hængseltype	Standard
Hængselposition	Højre
EAN-kode	8017709342562



Æstetik

Æstetik	50's Style	**Håndtagstype**	Fast
Farve	Creme	**Håndtag farve**	Krom
Design	Afrundet	**Logofarve**	Krom
Finish	Blank	**Sidemateriale**	Stål
Materiale	Varmestøbt	**Sidefarve**	Creme
Håndtag	Ekstern	**Logo**	Benyttet

Køleskabsafdeling egenskaber

Antal justerbare hylder	2	**Kølesk. indvendig belysning**	Ja
Hylder, materiale	Glas		
Antal lamper	1	**Indvendig belysningstype (køleskab)**	LED

Køleskab indvendig låge

Antal justerbare balkoner	2	**Antal flaskebalkoner**	1

Andre køleskabsfunktioner

Fugtighedsstyring	No	**Tilbehør**	Flaskestativ, Dåseseparator

Andre tekniske egenskaber

Temperaturstyringstype	Elektro-mekanisk
Antal kompressorer	1
Kølemiddelgas, type	R600a
Type af kompressor	Standard
Kølemiddel mængde (gr)	28 g
Ventileringsmiddel	Cyklopentan

Ydeevne / Energimærke - Reg. 2019



Årligt strømforbrug	72 kWh/a
Energieffektivitetsklasse	D
Luftbåren akustisk støjemissionsklasse	B
Samlet nettovolumen	135 l
Summen af mængderne i kølerummet (ne) og det (de) frosne rum	135 l
Lydniveau	35 dB(A) re 1 pW
Klimaklasse	SN, N, ST, T
EEI	79 %

Elektrisk tilslutning

Elektrisk klassificering	50 W
Nuværende	0,35 A
Spænding (V)	220-240 V
Frekvens (Hz)	50 Hz
Kabellængde	180 cm
Stik	(F;E) Schuko

Logistiske oplysninger

Bredde	545 mm
Dybde uden håndtag	659 mm
Højde med fødder	970 mm
Produktbredde med maksimal lågeåbning	842 mm
Produktdybde med håndtag	701 mm
Produktdybde med lågerne åbne ved 90 °	1085 mm

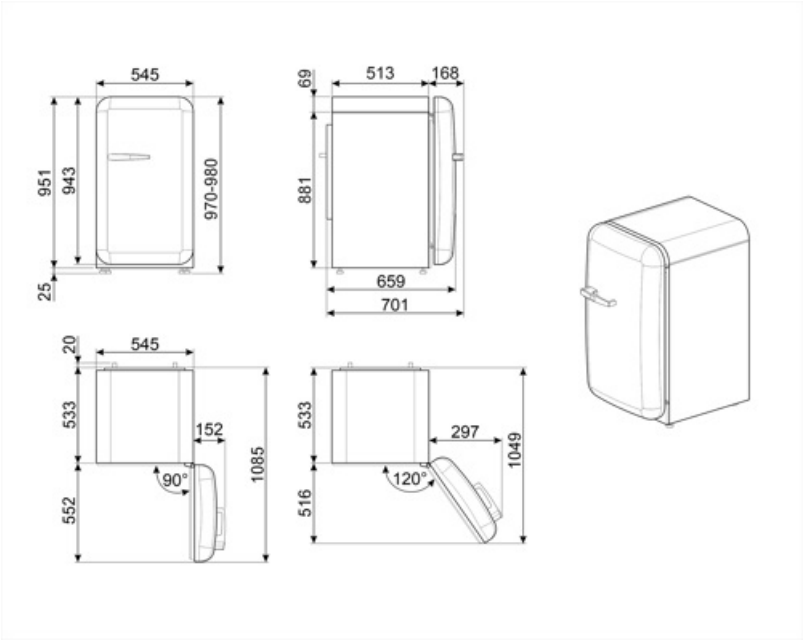
545
951
943
970-980
25
513
168
69
881
659
701
20
545
533
152
90°
1085
552
533
297
1049
120°
516

Alternative products



FAB10HRWH6

Hængselposition: Højre
Hvid



FAB10HRPG6

Hængselposition: Højre
Pastelgrøn



FAB10HRPB6

Hængselposition: Højre
Pastelblå



FAB10HRDIT6

Hængselposition: Højre
Decorated / Special



FAB10HRPK6

Hængselposition: Højre
Lyserød



FAB10HRRD6

Hængselposition: Højre
Rød



FAB10HRBL6

Hængselposition: Højre
Sort

Symbols glossary



Energieffektivitetsklasse D



LED indvendig belysning: er en mere energieffektiv og langvarig måde at belyse apparatets indre på.