FAB10HRCR6

Produktfamilie	Kühlschrank
Installation	Standgerät
Produktkategorie	1-türig
Referenzbreite	Bis 60 cm cm
Referenzhöhe	Bis 100 cm cm
Kühlsystem	Statisch
Scharniersystem	Standard
Türanschlag	Rechts
EAN-Code	8017709342562



Ästhetik

Ästhetik	50's Style
Farbe	Creme
Design	Bombiert
Oberfläche	Hochglanz
Ausführung der Gerätetür	Thermogeformt
Position des Türgriffs	Extern
Ausführung/Position des Türgriffs	Fest fixiert
Farbe/Ausführung des Türgriffs	Chrom
Farbe/Ausführung des Markenlogos	Chrom
Material der Seitenwände	Metall
Farbe/Ausführung der Seitenwände	Creme
Markenlogo	3D

Aufteilung Kühlteil

Anzahl der höhenverstellbaren Einlegeböden	2
Regalmaterial	Sicherheitsglas
Anzahl der Beleuchtungen	1
Innenbeleuchtung des Kühlteils	Ja
Art der Innenbeleuchtung Kühlteil	LED

Aufteilung Innentür Kühlteil

Anzahl der höhenverstellbaren Türablagen	2
Anzahl der Flaschenborde	1

Zusatzausstattung Kühlteil

Zubehör	Flaschenregal, Dosenablage

Weitere technische Eigenschaften

Temperatursteuerung	Elektromechanisch
Anzahl der Kompressoren	1
Kältemittel	R600a
Kompressor	Standard
Füllmenge des Kältemittels	28 g
Material der Isolierschäumung	Cyclopentan

Technische Daten / Energielabel - Reg. 2019 - bindend ab 1.3.2021



Jährlicher Energieverbrauch	72 kWh/Jahr
Energieeffizienzklasse	D
Luftschallemissionsklasse	B
Gesamtrauminhalt (in dm3 oder l)	135 l
Summe der Rauminhalte der Kaltlagerfächer und der Kühlfächer	135 l
Luftschallemissionen	35 dB(A) re 1 pW
Klimaklassen	SN, N, ST, T
EEI	79 %

Elektrischer Anschluss

Elektrischer Gesamtanschlusswert	50 W
Absicherung	0,35 A
Spannung	220-240 V
Frequenz	50 Hz
Länge Netzkabel	180 cm
Netzstecker	(F;E) Schuko

Logistik-Informationen

Produktbreite	545 mm
Produkttiefe ohne Türgriff	659 mm
Produkthöhe	970 mm
Produktbreite bei max. Türöffnungswinkel	842 mm
Produkttiefe mit Türgriff	701 mm
Produkttiefe bei 90° Türöffnungswinkel inkl. Abstandshalter	1085 mm

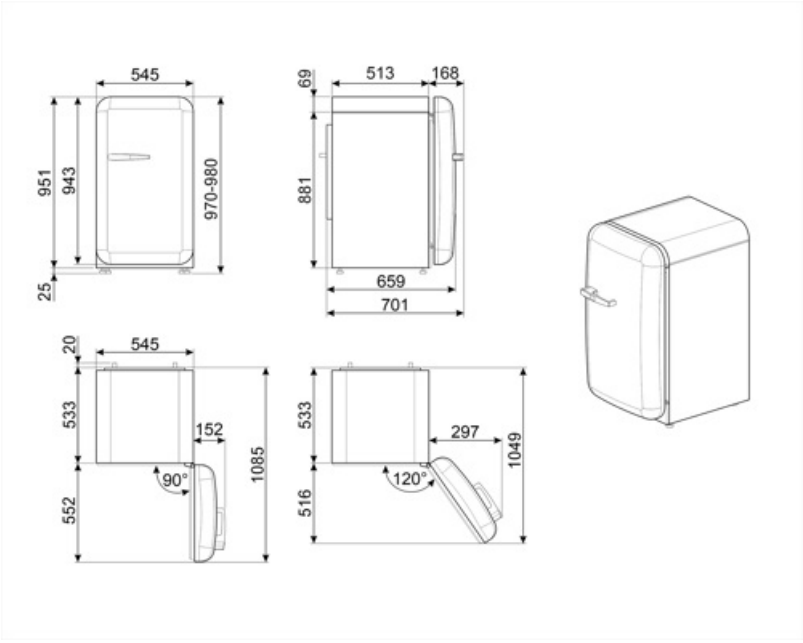
545
951
943
970-980
25
513
168
69
881
659
701
20
545
533
152
90°
1085
552
533
297
1049
120°
516

Alternative Produkte



FAB10HRWH6

Türanschlag: Rechts
Weiß



FAB10HRPG6

Türanschlag: Rechts
Pastellgrün



FAB10HRPB6

Türanschlag: Rechts
Pastellblau



FAB10HRDIT6

Türanschlag: Rechts
Sonderedition



FAB10HRPK6

Türanschlag: Rechts
Pink



FAB10HRRD6

Türanschlag: Rechts
Rot



FAB10HRBL6

Türanschlag: Rechts
Schwarz

Symbolverzeichnis



LED-Innenbeleuchtung: eine energieeffiziente, langlebige und sehr effektive Art der Ausleuchtung des Kühlteils.



Energieeffizienzklasse D