FAB10HRCR6

Οικογένεια προϊόντων	Ψυγείο
ΤΟΠΟΘΕΤΗΣΗ	Ελεύθερο
ΚΑΤΗΓΟΡΙΑ	Μονόπορτα
Πλάτος αναφοράς	'Εως 60 cm cm
Ύψος αναφοράς	Έως 100 cm cm
ΤΥΠΟΣ ΨΥΞΗΣ	Στατική
Τύπος μεντεσέ	Standard
Θέση μεντεσέ	Δεξιά
Κωδικός EAN	8017709342562



ΑΙΣΘΗΤΙΚΗ

Αισθητική	50's Style	**Τύπος λαβής**	Σταθερή
Χρωμα	Μπεζ	**Χρώμα λαβής**	Χρώμιο
Design	Στρογγυλεμένο	**Χρώμα λογότυπου**	Χρώμιο
Φινίρισμα	Γυαλιστερό	**Πλευρικό υλικό**	Ατσάλι
Υλικό	Θερμικό καλούπι	**Χρώμα πλευράς**	Μπεζ
Λαβή	Εξωτερική	**Λογότυπος**	Εφαρμοσμένο

ΘΑΛΑΜΟΣ ΣΥΝΤΗΡΗΣΗΣ

Αριθμός ρυθμιζόμενων ραφιών	2	**Εσωτερικός φωτισμός συντήρησης**	Ναι
Υλικό ραφιών	Γυαλί	**Τύπος εσωτερικού φωτισμού (συντήρησης)**	Led
Αριθμός φώτων συντήρησης	1		

ΠΟΡΤΑ ΣΥΝΤΗΡΗΣΗΣ

Ρυθμιζόμενα ράφια πόρτας	2	**Μπουκαλοθήκες**	1

ΑΛΛΑ ΧΑΡΑΚΤΗΡΙΣΤΙΚΑ ΣΥΝΤΗΡΗΣΗΣ

Έλεγχος υγρασίας	No	**Αξεσουάρ**	Βάση μπουκαλιών, Διαχωριστικό δοχείου

ΑΛΛΑ ΤΕΧΝΙΚΑ ΧΑΡΑΚΤΗΡΙΣΤΙΚΑ

Τύπος θερμοστάτη	Ηλεκτρομηχανικός
Μοτέρ	1
Τύπος ψυκτικού αερίου	R600a
Τύπος μοτέρ	Standard
Ποσότητα ψυκτικού μέσου (gr)	28 g
Τύπος μόνωσης	Κυκλοπεντάνιο

ΕΤΙΚΕΤΑ ΑΠΟΔΟΣΗΣ/ΕΝΕΡΓΕΙΑΣ - ΚΑΝ. 2019



Ετήσια κατανάλωση ενέργειας	72 kWh/a	**Άθροισμα χώρων συντήρησης**	135 λίτρα
ΕΝΕΡΓΕΙΑΚΗ ΚΛΑΣΗ	D	**Εκπομπή αερόφερτου θορύβου**	35 dB(A) re 1 pW
Κλάση θορύβου	B	**Κλιματική κλάση**	SN, N, ST, T
Συνολική καθαρή χωρητικότητα	135 λίτρα	**EEI**	79 %

ΗΛΕΚΤΡΙΚΗ ΣΥΝΔΕΣΗ

Ονομαστική ισχύς	50 W	**Συχνότητα (Hz)**	50 Hz
Ένταση ρεύματος	0,35 A	**Μήκος καλωδίου τροφοδοσίας**	180 cm
Τάση (V)	220-240 V	**Φις**	(F;E) Σούκο

ΔΙΑΣΤΑΣΕΙΣ

Πλάτος (mm)	545 mm	**Πλάτος με μέγιστο άνοιγμα πόρτας**	842 mm
Βάθος χωρίς λαβή	659 mm	**Βάθος με λαβή**	701 mm
ΥΨΟΣ	970 mm	**Βάθος με τις πόρτες ανοιχτές στις 90°**	1085 mm

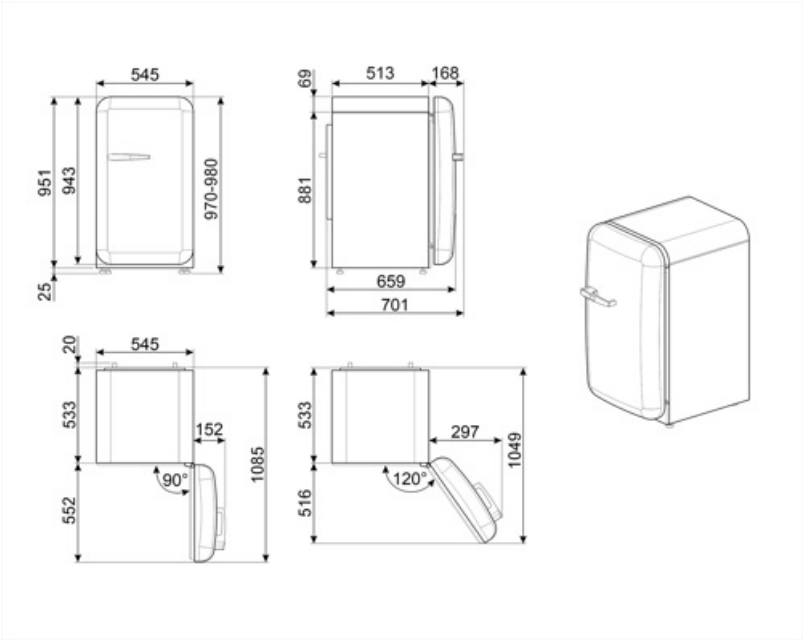
545
951
943
970-980
25
513
168
69
881
659
701
20
545
533
152
90°
1085
552
533
297
1049
120°
516

Alternative products



FAB10HRWH6

Θέση μεντεσέ: Δεξιά
Λευκό



FAB10HRPB6

Θέση μεντεσέ: Δεξιά
Σιέλ



FAB10HRPK6

Θέση μεντεσέ: Δεξιά
Ροζ



FAB10HRBL6

Θέση μεντεσέ: Δεξιά
Μαύρο



FAB10HRPG6

Θέση μεντεσέ: Δεξιά
Φιστικί



FAB10HRDIT6

Θέση μεντεσέ: Δεξιά
Διακοσμημένο / Ειδικό



FAB10HRRD6

Θέση μεντεσέ: Δεξιά
Κόκκινο

Symbols glossary



Εσωτερικός φωτισμός LED: είναι ένας πιο ενεργειακά αποδοτικός τρόπος φωτισμού του εσωτερικού της συσκευής.



Τάξη ενεργειακής απόδοσης D