FAB10HRCR6

Familia	Frigorífico
Instalación	Libre instalación
Categoría	Monopuerta
Ancho de referencia	Hasta 60 cm
Altura de referencia	Hasta 100 cm
Sistema de refrigeración	Estático
Tipo de bisagra	Estándar
Posición bisagra	Derecha
Código EAN	8017709342562



Estética

Estética	50's Style	**Tipo de tirador**	Fija
Color	Crema	**Color tirador**	Cromo
Diseño	Abombado	**Color logo**	Cromo
Acabado	Brillante	**Material de los laterales**	Acero
Material de la puerta	Termomoldeada	**Color laterales**	Crema
Tirador	Externo	**Logo**	Insertado

Instalación compartimento frigorífico

Número estantes regulables	2	**Iluminación interna frigorífico**	Sí
Material del estante	Vidrio	**Tipo de iluminación interior frigorífico**	LED
Nº de Luces	1		

Contrapuerta compartimento frigorífico

Número compartimentos de puerta regulables	2	**Número de compartimento portabotellas**	1

Otros equipos frigorífico

Accesorios	Botellero, Separador de latas

Otras características técnicas

Tipo de control de la temperatura	Electromecánico
Número de compresores	1
Tipo de gas refrigerante	R600a
Tipo de compresor	Estándar
Cantidad de gas refrigerante (gr)	28 g
Agente espumante	Ciclopentano

Rendimiento / Etiqueta energética - Reg. 2019



Consumo energético anual	72 kWh/a
Clase de eficiencia energética	D
Clase de emisión de ruido acústico aéreo	B
Volumen neto total	135 l
Volumen total compartimento frigorífico	135 l
Rumorosidad	35 dB(A) re 1 pW
Clase climática	SN, N, ST, T
EEI	79 %

Conexión eléctrica

Datos nominales de conexión eléctrica	50 W
Corriente	0,35 A
Tensión	220-240 V
Frecuencia (Hz)	50 Hz
Longitud del cable de alimentación	180 cm
Enchufe	Schuko (F;E)

Datos logísticos

Ancho del producto (mm)	545 mm
Profundidad sin tirador	659 mm
Altura con patas	970 mm
Ancho del producto con apertura máxima de puertas	842 mm
Profundidad del producto con tirador	701 mm
Profundidad del producto con la puerta abierta a 90°	1085 mm

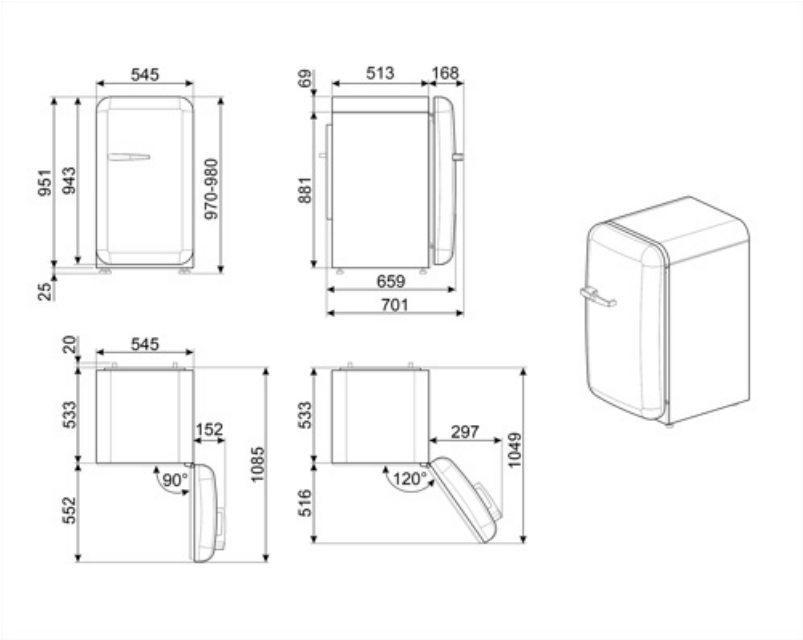
545
951
943
970-980
25
513
168
69
881
659
701
20
545
533
152
90°
1085
552
533
297
1049
120°
516

Productos alternativos



FAB10HRWH6

Posición bisagra: Derecha
Blanco



FAB10HRPB6

Posición bisagra: Derecha
Azul



FAB10HRPK6

Posición bisagra: Derecha
Rosa



FAB10HRBL6

Posición bisagra: Derecha
Negro



FAB10HRPG6

Posición bisagra: Derecha
Verde pastel



FAB10HRDIT6

Posición bisagra: Derecha
Decorado/Especial



FAB10HRRD6

Posición bisagra: Derecha
Rojo

Symbols glossary



Clase eficiencia energética D



Iluminación LED interna: la iluminación LED interna garantiza el ahorro de energía y al mismo tiempo ofrece una luz de atmósfera.