FAB10HRCR6

Termékcsalád	Hűtő
Üzembe helyezés	Szabadon álló
Kategória	Egyajtós hűtőszekrény
Referencia szélesség	60 cm-ig cm
Referencia magasság	100 cm-ig cm
Hűtés típusa	Statikus
Zsanér típusa	Standard
Zsanér pozíciója	Jobbra nyíló ajtó
EAN kód	8017709342562



Design

Design család	50-es évek retro stílus	**Fogantyú típusa**	Rögzített
Szín	Bézs	**Fogantyú színe**	Króm
Design	Lekerekített	**Logó színe**	Króm
Felületkezelés	Fényes	**Oldalsó anyag**	Acél
Anyag	Hőformázott	**Oldalsó szín**	Bézs
Fogantyú	Külső	**Logo**	3D

Hűtőszekrény rekesz jellemzői

Állítható polcok száma	2	**Belső világítás a hűtőben**	Igen
Polcok anyaga	Üveg	**Belső világítás típusa (hűtőszekrény)**	LED
Lámpák száma	1		

Hűtőszekrény belső ajtó

Állítható ajtópolcok száma	2	**Palacktartó polcok száma**	1

Hűtőszekrény egyéb jellemzői

Tartozékok	Palackállvány, Különálló rács

Egyéb műszaki jellemzők

A hőmérséklet-szabályozás típusa	Elektromechanikus
Kompresszorok száma	1
Hűtőközeg gáz típusa	R600a
Kompresszor típusa	Standard
Hűtőközeg mennyisége (gramm)	28 g
Foam agent	Cyclopentane

Teljesítmény / Energiacímke – 2019-es rendelet



Éves energiafogyasztás	72 kWh/a
Energiahatékonysági osztály	D
Levegőben terjedő akusztikus zajkibocsátási osztály	B
Teljes nettó űrtartalom	135 l
Hűtőtér űrtartalom	135 l
Levegőben terjedő akusztikus zajkibocsátás	35 dB(A) re 1 pW
Klímaosztály	SN, N, ST, T
EEI	79 %

Elektromos csatlakozás

Elektromos csatlakozás névleges értéke	50 W
Áramerősség	0,35 A
Feszültség (V)	220-240 V
Frekvencia (Hz)	50 Hz
Tápkábel hossza	180 cm
Csatlakozódugó	(F;E) Schuko

Logisztikai információk

Termék szélesség (mm)	545 mm
Mélység fogantyú nélkül	659 mm
Magasság	970 mm
Termékszélesség nyitott ajtóval	842 mm
Termékmélység fogantyúval	701 mm
Termékmélység 90°-os szögben nyitott ajtókkal	1085 mm

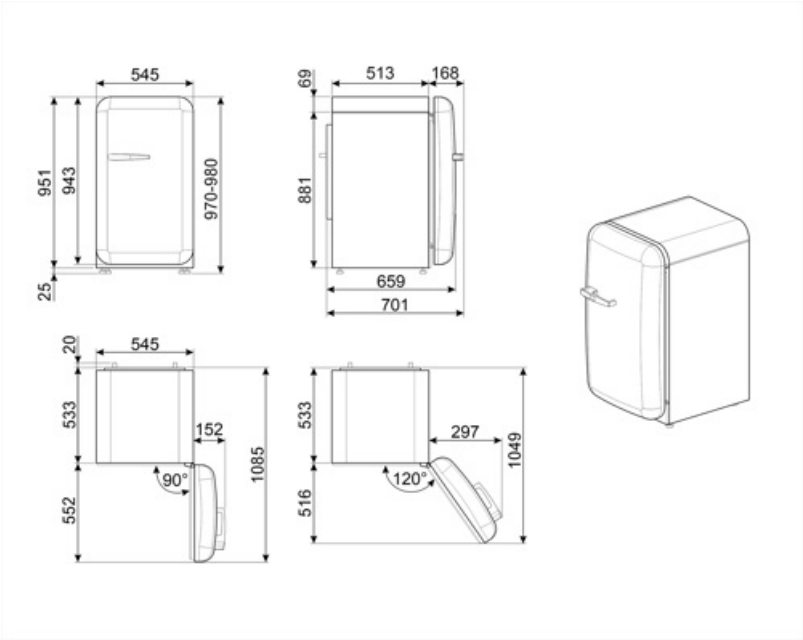
545
951
943
970-980
25
513
168
69
881
659
701
20
545
533
152
90°
1085
552
533
297
1049
120°
516

Alternative products



FAB10HRWH6

Zsanér pozíciója: Jobbra nyíló ajtó
Fehér



FAB10HRPB6

Zsanér pozíciója: Jobbra nyíló ajtó
Világoskék



FAB10HRPK6

Zsanér pozíciója: Jobbra nyíló ajtó
Rózsaszín



FAB10HRBL6

Zsanér pozíciója: Jobbra nyíló ajtó
Fekete



FAB10HRPG6

Zsanér pozíciója: Jobbra nyíló ajtó
Világoszöld



FAB10HRDIT6

Zsanér pozíciója: Jobbra nyíló ajtó
Díszes / Egyedi design



FAB10HRRD6

Zsanér pozíciója: Jobbra nyíló ajtó
Piros

Symbols glossary



D energiahatékonysági osztály



LED belső világítás: energiahatékonyabb és tartósabb mód a készülék belsejének megvilágítására.