FAB10HRDIT6



Οικογένεια προϊόντων	Ψυγείο
ΤΟΠΟΘΕΤΗΣΗ	Ελεύθερο
ΚΑΤΗΓΟΡΙΑ	Μονόπορτα
Πλάτος αναφοράς	'Εως 60 cm cm
Ύψος αναφοράς	Έως 100 cm cm
ΤΥΠΟΣ ΨΥΞΗΣ	Στατική
Απόψυξη	Αυτόματη
Τύπος μεντεσέ	Standard
Θέση μεντεσέ	Δεξιά
Κωδικός EAN	8017709342579

ΑΙΣΘΗΤΙΚΗ

Αισθητική	50's Style
Χρωμα	Διακοσμημένο / Ειδικό
Διακόσμηση / Ειδικό χρώμα	Σημαία Ιταλίας
Design	Στρογγυλεμένο
Φινίρισμα	Γυαλιστερό
Υλικό	Θερμικό καλούπι
Λαβή	Εξωτερική
Τύπος λαβής	Σταθερή
Χρώμα λαβής	Χρώμιο
Χρώμα λογότυπου	Χρώμιο
Πλευρικό υλικό	Ατσάλι
Χρώμα πλευράς	Διακοσμημένο / Ειδικό
Λογότυπος	Εφαρμοσμένο

ΘΑΛΑΜΟΣ ΣΥΝΤΗΡΗΣΗΣ

Αριθμός ρυθμιζόμενων ραφιών	2
Υλικό ραφιών	Γυαλί
Αριθμός φώτων συντήρησης	1
Εσωτερικός φωτισμός συντήρησης	Ναι
Τύπος εσωτερικού φωτισμού (συντήρησης)	Led

ΠΟΡΤΑ ΣΥΝΤΗΡΗΣΗΣ

Ρυθμιζόμενα ράφια πόρτας	2
Μπουκαλοθήκες	1

ΑΛΛΑ ΧΑΡΑΚΤΗΡΙΣΤΙΚΑ ΣΥΝΤΗΡΗΣΗΣ

Έλεγχος υγρασίας	No

Αξεσουάρ	Βάση μπουκαλιών, Διαχωριστικό δοχείου

ΑΛΛΑ ΤΕΧΝΙΚΑ ΧΑΡΑΚΤΗΡΙΣΤΙΚΑ

Τύπος θερμοστάτη	Ηλεκτρομηχανικός
Μοτέρ	1
Τύπος ψυκτικού αερίου	R600a
Τύπος μοτέρ	Standard
Ποσότητα ψυκτικού μέσου (gr)	28 g
Τύπος μόνωσης	Κυκλοπεντάνιο

ΕΤΙΚΕΤΑ ΑΠΟΔΟΣΗΣ/ΕΝΕΡΓΕΙΑΣ - ΚΑΝ. 2019



Ετήσια κατανάλωση ενέργειας	72 kWh/a	**Άθροισμα χώρων συντήρησης**	135 λίτρα
ΕΝΕΡΓΕΙΑΚΗ ΚΛΑΣΗ	D	**Εκπομπή αερόφερτου θορύβου**	35 dB(A) re 1 pW
Κλάση θορύβου	B	**Κλιματική κλάση**	SN, N, ST, T
Συνολική καθαρή χωρητικότητα	135 λίτρα	**EEI**	79 %

ΗΛΕΚΤΡΙΚΗ ΣΥΝΔΕΣΗ

Ονομαστική ισχύς	50 W	**Συχνότητα (Hz)**	50 Hz
Ένταση ρεύματος	0,35 A	**Μήκος καλωδίου τροφοδοσίας**	180 cm
Τάση (V)	220-240 V	**Φις**	(F;E) Σούκο

ΔΙΑΣΤΑΣΕΙΣ

Πλάτος (mm)	545 mm	**Πλάτος με μέγιστο άνοιγμα πόρτας**	842 mm
Βάθος χωρίς λαβή	659 mm	**Βάθος με λαβή**	701 mm
ΥΨΟΣ	970 mm	**Βάθος με τις πόρτες ανοιχτές στις 90°**	1085 mm

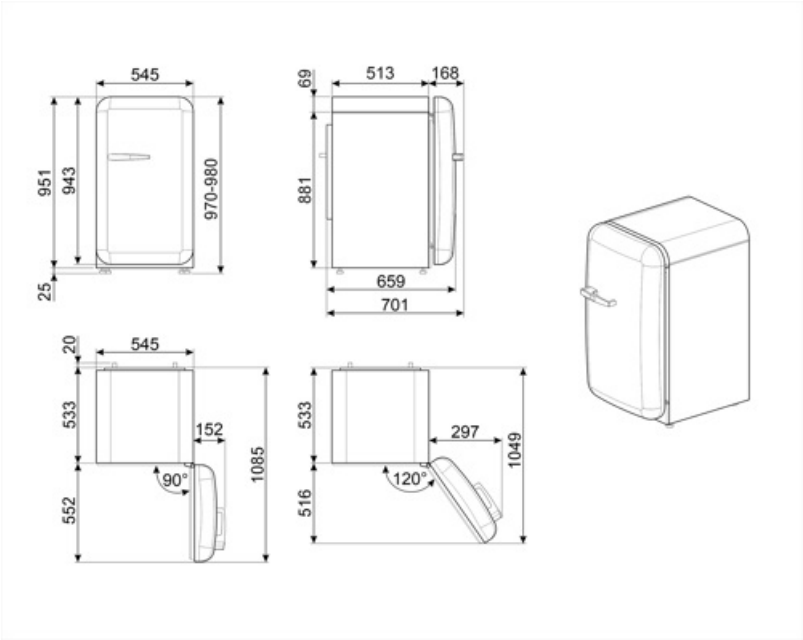
545
951
943
970-980
25
513
168
69
881
659
701
20
545
533
152
90°
1085
552
533
297
1049
120°
516

Alternative products



FAB10HRWH6

Θέση μεντεσέ: Δεξιά
Λευκό



FAB10HRPG6

Θέση μεντεσέ: Δεξιά
Φιστικί



FAB10HRPB6

Θέση μεντεσέ: Δεξιά
Σιέλ



FAB10HRPK6

Θέση μεντεσέ: Δεξιά
Ροζ



FAB10HRCR6

Θέση μεντεσέ: Δεξιά
Μπεζ



FAB10HRRD6

Θέση μεντεσέ: Δεξιά
Κόκκινο



FAB10HRBL6

Θέση μεντεσέ: Δεξιά
Μαύρο

Symbols glossary



Το αυτόματο σύστημα απόψυξης λειτουργεί σε τακτά χρονικά διαστήματα εξαλείφοντας εντελώς την ανάγκη απόψυξης.



Εσωτερικός φωτισμός LED: είναι ένας πιο ενεργειακά αποδοτικός τρόπος φωτισμού του εσωτερικού της συσκευής.



Τάξη ενεργειακής απόδοσης D