FAB10HRDIT6



Famille	Réfrigérateurs
Installation	Pose libre
Catégorie	Une porte
Largeur de référence	Jusqu'à 60 cm
Hauteur de référence	Jusqu'à 100 cm
Type de refroidissement	Statique
Dégivrage	Automatique
Type de charnières	Standard
Position des charnières	Droite
Code EAN	8017709342579

Esthétique

Esthétique	Années 50	**Type de poignée**	Fixe
Couleur	Décoré / Spécial	**Couleur de la poignée**	Chromé
Décoration / Couleur spéciale	Drapeau Italien	**Couleur du logo**	Chromé
Design	Bombé	**Matériau des parois latérales**	Tôle d'acier
Finition	Brillant	**Couleur des parois latérales**	Décoré / Spécial
Matériau de la porte	Plastique thermoformé	**Logo**	Appliqué
Poignée	Externe		

Caractéristiques réfrigérateur

Nombre de clayettes réglables	2	**Eclairage interne réfrigérateur**	oui
Matériau des clayettes	Verre	**Type d'éclairage interne réfrigérateur**	LED
Nombre de lampes	1		

Contre-porte réfrigérateur

Nombre de balconnets réglables	2	**Nombre de balconnets porte-bouteilles**	1

Autres caractéristiques réfrigérateur

Accessoires réfrigérateur	Porte-bouteilles, Espaceur canettes

Autres caractéristiques techniques

Type de contrôle de la température	Electromécanique
Nombre de compresseurs	1
Type de gaz réfrigérant	R600a
Type compresseur	Standard
Quantité de réfrigérant (gr)	28 g
Agent d'expansion pour mousses isolantes	Cyclopentane

Performance / Etiquette énergétique - Reg. 2019



Consommation d'énergie annuelle	72 kWh/a
Classe énergétique	D
Classe d'émissions acoustiques dans l'air	B
Volume net total	135 l

Somme des volumes du (des) compartiment(s) Extra Fresh et du (des) compartiment(s) frais	135 l
Niveau sonore	35 dB(A) re 1 pW
Classe climatique	SN, N, ST, T
EEI	79 %

Raccordement électrique

Puissance nominale	50 W
Intensité	0,35 A
Tension	220-240 V

Fréquence	50 Hz
Longueur du câble d'alimentation	180 cm
Type de prise	(F;E) Schuko

Informations logistiques

Largeur du produit	545 mm
Profondeur du produit sans poignée	659 mm
Hauteur du produit avec pieds	970 mm

Largeur du produit avec les portes ouvertes au maximum	842 mm
Profondeur du produit avec la poignée	701 mm
Profondeur du produits avec la porte ouverte à 90°	1085 mm

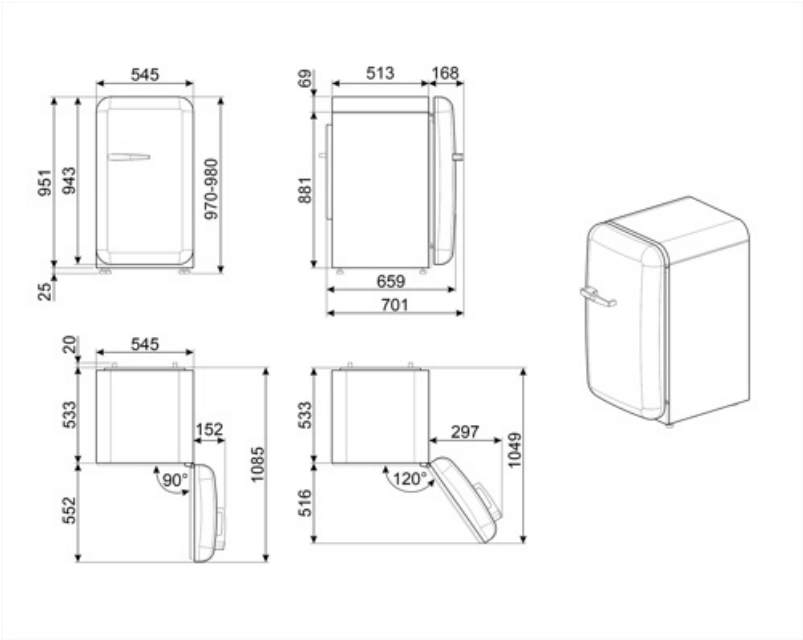
545
951
943
970-980
25
513
168
69
881
659
701
20
545
533
152
90°
1085
552
533
297
1049
120°
516

Alternative products



FAB10HRWH6

Position des charnières: Droite
Blanc



FAB10HRPG6

Position des charnières: Droite
Vert d'Eau



FAB10HRPB6

Position des charnières: Droite
Bleu Azur



FAB10HRPK6

Position des charnières: Droite
Rose



FAB10HRCR6

Position des charnières: Droite
Crème



FAB10HRRD6

Position des charnières: Droite
Rouge



FAB10HRBL6

Position des charnières: Droite
Noir

Symbols glossary



Dégivrage automatique : Le réfrigérateur se dégivre automatiquement. L’eau issue de ce dégivrage ne doit pas être récupérée car le réfrigérateur est équipé d’un système d’évaporation.



Eclairage intérieur LED : L'éclairage intérieur LED assure à la fois des économies d'énergie et un éclairage d'ambiance.



Classe énergétique D