FAB10HRP

Termékcsalád	Hűtő
Üzembe helyezés	Szabadon álló
Kategória	Egy ajtó
Hűtés típusa	Légkeverés nélkül
Leolvasztás	Automatikus
Zsanér típusa	Szabvány
Zsanér pozíciója	Jobbra
EAN kód	8017709148720

Design család

Esztétika	50-es évek stílusa	**Fogantyú színe**	Króm
Szín	Krém	**Logó színe**	Króm
Felületkezelés	Fényes	**Oldalsó anyag**	Acél
Dizájn	Lekerekített	**Oldalsó szín**	Krém
Anyag	Hőformázott	**Logo**	Applied
Fogantyú	Külső	**Alternatív színek állnak rendelkezésre**	Fehér, Fekete, Piros, Díszített / különleges
Fogantyú típusa	Rögzített	**Elérhető színek**	FAB10HRR;FAB10HRNE;FAB10HRIT

Hűtőszekrény rekesz jellemzői

Állítható polcok száma	2	**Belső világítás a hűtőben**	Igen
Állítható polcok típusa	Üveg	**Belső világítás típusa (hűtőszekrény)**	LED
Palacktartó polc	Igen		

Hűtőszekrény belső ajtó

Átlátszó fedelű ajtópolcok száma	1	**Palacktartó polcok száma**	1
Állítható ajtópolcok száma	1		

Hűtőszekrény egyéb jellemzői

Tartozékok	Palacktartó, Különálló rács

Egyéb műszaki jellemzők

Antibakteriális tömítés	Igen
A hőmérséklet-szabályozás típusa	Elektromechanikus
Kompresszorok száma	1
Hűtőközeg gáz típusa	R600a
A kompresszor típusa	Szabvány
Hűtőközeg mennyisége (gramm)	17 g
Foam agent	Cyclopentane

Teljesítmény / Energiacímke – 2019-es rendelet

Levegőben terjedő akusztikus zajkibocsátás	37 dB(A) re 1pW	**Klímaosztály**	SN, N, ST, T

Elektromos csatlakozás

Dugó	(F;E) Schuko	**Frekvencia (Hz)**	50 Hz
Jelenlegi	0,4 A	**Tápkábel hossza**	150 cm
Feszültség (V)	220-240 V		

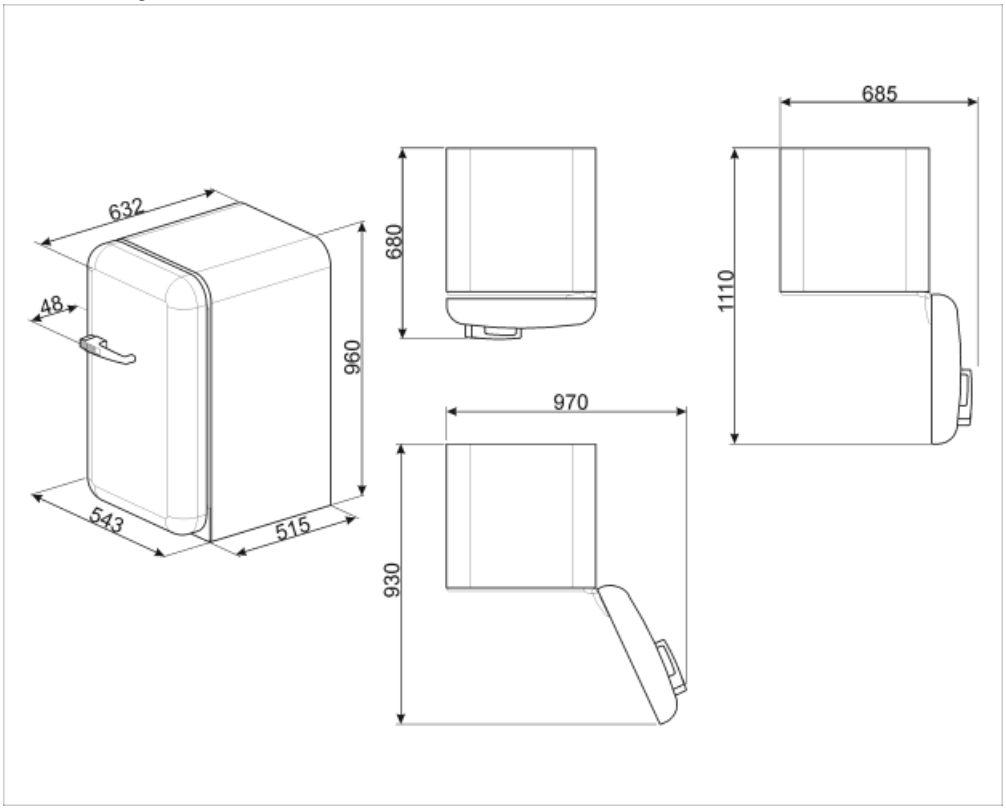

Symbols glossary (TT)

Az automatikus leolvasztási rendszer rendszeres időközönként automatikus leolvasztással működik, teljesen kiküszöbölve a leolvasztás szükségességét.

A+: Az A+ energiahatékonysági osztály segít akár 10%-os energiamegtakarítást elérni az A osztályhoz képest. A maximális teljesítmény garantált minimális fogyasztás mellett.

Antibakteriális kezelés: antibakteriális kezelés a jobb higiénia érdekében

LED belső világítás: energiahatékonyabb és tartósabb mód a készülék belsejének megvilágítására.