FAB10HRPB6



Produktgruppe	Kjøleskap
Installasjon	Frittstående
Kategori	Én dør
Referansebredde	Opptil 60 cm
Referansehøyde	Opptil 100 cm
Type kjøling	Statisk
Tine	Automatisk
Type hengsel	Standard
Hengselposisjon	Høyre
EAN-kode	8017709342586

Estetisk linje

Estetikk	50's Style	**Håndtak type**	Fast
Farge	Pastellblå	**Farge på håndtak**	Krom
Design	Avrundet	**Logo farge**	Krom
Finish	Blank	**Materiale side**	Stål
Materiale	Formpresset plast	**Farge på side**	Pastellblå
Håndtak	Utvendig	**Logo**	Anvendt

Avdelinger i kjøleskap

Antall justerbare hyller	2	**Belysning i kjøleskap**	Ja
Hyller materiale	Glass	**Type belysning i kjøleskap**	LED
Antall lamper	1		

Innerdør i kjøleskap

Antall justerbare dørhyller	2	**Antall flaskehyller**	1

Andre kjøleskapegenskaper

Fuktighetskontroll	No	**Tilbehør**	Flaskerist, Boksseparator

Andre tekniske egenskaper

Type temperaturkontroll	Mekanisk
Antall kompressorer	1
Type kjølegass	R600a
Type kompressor	Standard
Kjølemiddel Mengde (g)	28 g
Skummiddel	Syklopentan

Ytelse / Energimerking - Reg. 2019



Årlig energiforbruk	72 kWh/a	**Sum av volum i kjølekammer(e) og frostfrikammer(e)**	135 l
Energi effektivitetsklasse	D	**Støynivå**	35 dB(A) re 1 pW
Luftbåren akustisk støyemisjonsklasse	B	**Klimaklasse**	SN, N, ST, T
Totalt nettovolum	135 l	**EEI**	79 %

Elektrisk tilkobling

Elektrisk tilkoblingseffekt	50 W	**Frekvens (Hz)**	50 Hz
Strøm (A)	0,35 A	**Lengde på ledning**	180 cm
Spenning (V)	220-240 V	**Støpseltype**	(F;E) Schuko

Logistisk informasjon

Bredde (mm)	545 mm	**Produktbredde ved maksimal døråpning**	842 mm
Dybde uten håndtak	659 mm	**Produkt dybde med håndtak**	701 mm
Høyde med fot	970 mm	**Produkt dybde med dørene åpne ved 90 °**	1085 mm

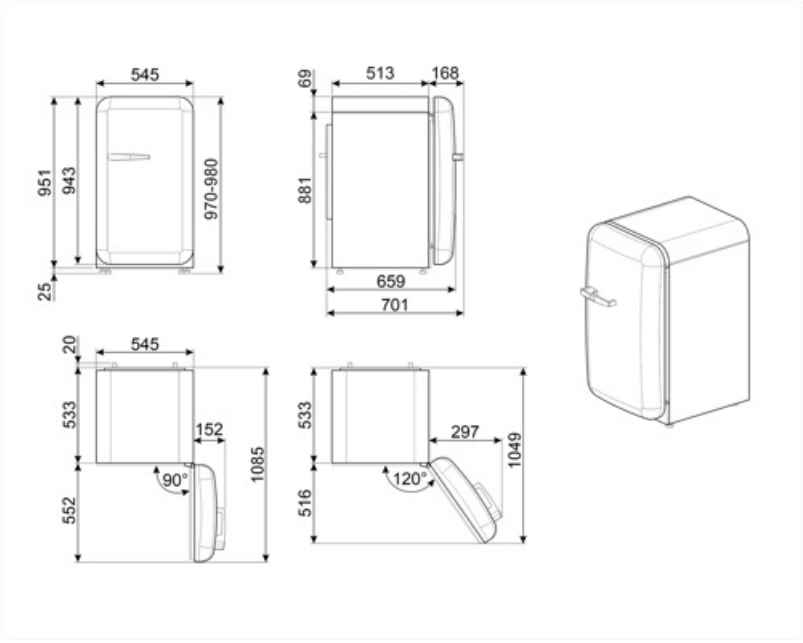
545
951
943
970-980
25
513
168
69
881
659
701
20
545
533
152
90°
1085
552
533
297
1049
120°
516

Alternative products



FAB10HRWH6

Hengselposisjon: Høyre
Hvit



FAB10HRDIT6

Hengselposisjon: Høyre
Dekorert/spesialfarget



FAB10HRCR6

Hengselposisjon: Høyre
Creme



FAB10HRBL6

Hengselposisjon: Høyre
Sort



FAB10HRPG6

Hengselposisjon: Høyre
Pastel Grønn



FAB10HRPK6

Hengselposisjon: Høyre
Rosa



FAB10HRRD6

Hengselposisjon: Høyre
Rød

Symbols glossary



Det automatisk tinesystemet brukes som automatisk tining ved faste intervaller, noe som eliminerer behovet for opptining i en periode.



Innvendige LED-lamper: Er mer energi- og tidseffektive til belysning av apparatets innside.



Energieffektivitetsklasse D