# FAB10HRPG6



| | |
|---|---|
| **Produktgruppe** | Kjøleskap |
| **Installasjon** | Frittstående |
| **Kategori** | Én dør |
| **Referansebredde** | Opptil 60 cm |
| **Referansehøyde** | Opptil 100 cm |
| **Type kjøling** | Statisk |
| **Tine** | Automatisk |
| **Type hengsel** | Standard |
| **Hengselposisjon** | Høyre |
| **EAN-kode** | 8017709342593 |

## Estetisk linje

| | | | |
|---|---|---|---|
| **Estetikk** | 50's Style | **Håndtak type** | Fast |
| **Farge** | Pastel Grønn | **Farge på håndtak** | Krom |
| **Design** | Avrundet | **Logo farge** | Krom |
| **Finish** | Blank | **Materiale side** | Stål |
| **Materiale** | Formpresset plast | **Farge på side** | Creme |
| **Håndtak** | Utvendig | **Logo** | Anvendt |

## Avdelinger i kjøleskap

| | | | |
|---|---|---|---|
| **Antall justerbare hyller** | 2 | **Belysning i kjøleskap** | Ja |
| **Hyller materiale** | Glass | **Type belysning i kjøleskap** | LED |
| **Antall lamper** | 1 | | |

## Innerdør i kjøleskap

| | | | |
|---|---|---|---|
| **Antall justerbare dørhyller** | 2 | **Antall flaskehyller** | 1 |

## Andre kjøleskapegenskaper

| | | | |
|---|---|---|---|
| **Fuktighetskontroll** | No | **Tilbehør** | Flaskerist, Boksseparator |

## Andre tekniske egenskaper

| | |
|---|---|
| **Type temperaturkontroll** | Mekanisk |
| **Antall kompressorer** | 1 |
| **Type kjølegass** | R600a |
| **Type kompressor** | Standard |
| **Kjølemiddel Mengde (g)** | 28 g |
| **Skummiddel** | Syklopentan |

## Ytelse / Energimerking - Reg. 2019



| | | | |
|---|---|---|---|
| **Årlig energiforbruk** | 72 kWh/a | **Sum av volum i kjølekammer(e) og frostfrikammer(e)** | 135 l |
| **Energi effektivitetsklasse** | D | **Støynivå** | 35 dB(A) re 1 pW |
| **Luftbåren akustisk støyemisjonsklasse** | B | **Klimaklasse** | SN, N, ST, T |
| **Totalt nettovolum** | 135 l | **EEI** | 79 % |

## Elektrisk tilkobling

| | | | |
|---|---|---|---|
| **Elektrisk tilkoblingseffekt** | 50 W | **Frekvens (Hz)** | 50 Hz |
| **Strøm (A)** | 0,35 A | **Lengde på ledning** | 180 cm |
| **Spenning (V)** | 220-240 V | **Støpseltype** | (F;E) Schuko |

## Logistisk informasjon

| | | | |
|---|---|---|---|
| **Bredde (mm)** | 545 mm | **Produktbredde ved maksimal døråpning** | 842 mm |
| **Dybde uten håndtak** | 659 mm | **Produkt dybde med håndtak** | 701 mm |
| **Høyde med fot** | 970 mm | **Produkt dybde med dørene åpne ved 90 °** | 1085 mm |

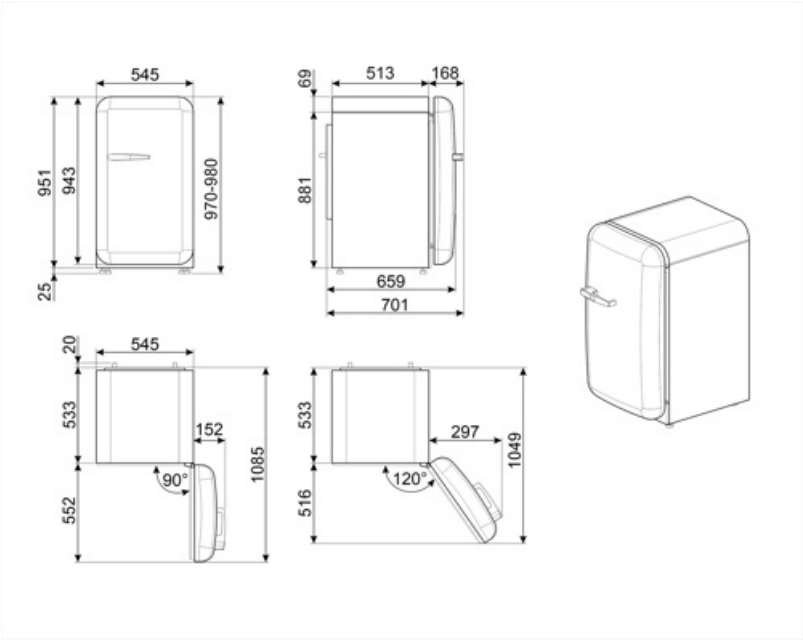
545
951
943
970-980
25
513
168
69
881
659
701
20
545
533
152
90°
1085
552
533
297
1049
120°
516

## Alternative products



**FAB10HRWH6**

**Hengselposisjon:** Høyre
Hvit



**FAB10HRDIT6**

**Hengselposisjon:** Høyre
Dekorert/spesialfarget



**FAB10HRCR6**

**Hengselposisjon:** Høyre
Creme



**FAB10HRBL6**

**Hengselposisjon:** Høyre
Sort



**FAB10HRPB6**

**Hengselposisjon:** Høyre
Pastellblå



**FAB10HRPK6**

**Hengselposisjon:** Høyre
Rosa



**FAB10HRRD6**

**Hengselposisjon:** Høyre
Rød

# Symbols glossary



Det automatisk tinesystemet brukes som automatisk tining ved faste intervaller, noe som eliminerer behovet for opptining i en periode.




Innvendige LED-lamper: Er mer energi- og tidseffektive til belysning av apparatets innside.



Energieffektivitetsklasse D