FAB10HRPK6

Famille	Réfrigérateurs
Installation	Pose libre
Catégorie	Une porte
Largeur de référence	Jusqu'à 60 cm
Hauteur de référence	Jusqu'à 100 cm
Type de refroidissement	Statique
Dégivrage	Automatique
Type de charnières	Standard
Position des charnières	Droite
Code EAN	8017709342609

Esthétique

Esthétique	Années 50	**Type de poignée**	Fixe
Couleur	Rose	**Couleur de la poignée**	Chromé
Design	Bombé	**Couleur du logo**	Chromé
Finition	Brillant	**Matériau des parois latérales**	Tôle d'acier
Matériau de la porte	Plastique thermoformé	**Couleur des parois latérales**	Crème
Poignée	Externe	**Logo**	Appliqué

Caractéristiques réfrigérateur

Nombre de clayettes réglables	2	**Eclairage interne réfrigérateur**	Oui
Type de clayettes réglables	Verre	**Type d'éclairage interne réfrigérateur**	LED
Nombre de lampes	1		

Contre-porte réfrigérateur

Nombre de balconnets réglables	2	**Nombre de balconnets porte-bouteilles**	1

Autres caractéristiques réfrigérateur

Accessoires réfrigérateur	Porte-bouteilles, Espaceur canettes

Autres caractéristiques techniques

Type de contrôle de la température	Electromécanique
Nombre de compresseurs	1
Type de gaz réfrigérant	R600a
Type compresseur	Standard
Quantité de réfrigérant (gr)	28 g
Agent d'expansion pour mousses isolantes	Cyclopentane

Performance / Etiquette énergétique - Reg. 2019

Consommation d'énergie annuelle	72 kWh/a
Classe énergétique	D
Classe d'émissions acoustiques dans l'air	B
Volume net total	135 l
Somme des volumes du (des) compartiment(s) Extra Fresh et du (des) compartiment(s) frais	135 l
Niveau sonore	35 dB(A) re 1 pW
Classe climatique	SN, N, ST, T
EEI	79 %

Raccordement électrique

Puissance nominale	50 W
Intensité	0.35 A
Tension	220-240 V
Fréquence	50 Hz
Longueur du câble d'alimentation	180 cm
Type de prise	(F;E) Schuko

Informations logistiques

Largeur du produit	545 mm
Profondeur du produit sans poignée	659 mm
Hauteur du produit avec pieds	970 mm
Largeur du produit avec les portes ouvertes au maximum	842 mm
Profondeur du produit avec la poignée	701 mm
Profondeur du produits avec la porte ouverte à 90°	1085 mm

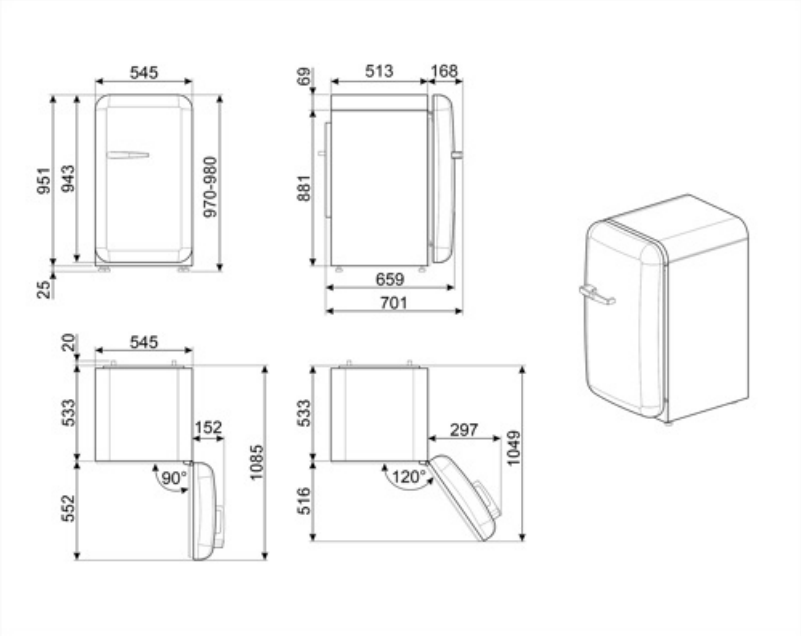
545
951
943
970-980
25
69
513
168
881
659
701
20
545
533
152
90°
1085
552
533
297
120°
1049
516

Alternative products

FAB10HRWH6

Position des charnières: Droite
Blanc

FAB10HRPB6

Position des charnières: Droite
Bleu Azur

FAB10HRCR6

Position des charnières: Droite
Crème

FAB10HRBL6

Position des charnières: Droite
Noir

FAB10HRPG6

Position des charnières: Droite
Vert d'Eau

FAB10HRDIT6

Position des charnières: Droite
Décoré / Spécial

FAB10HRRD6

Position des charnières: Droite
Rouge

Symbols glossary

Dégivrage automatique : Le réfrigérateur se dégivre automatiquement. L’eau issue de ce dégivrage ne doit pas être récupérée car le réfrigérateur est équipé d’un système d’évaporation.

Classe énergétique D

Eclairage intérieur LED : L'éclairage intérieur LED assure à la fois des économies d'énergie et un éclairage d'ambiance.