FAB10HRPK6



Familie	Koelkast
Installatie	Vrijstaand
Categorie	Enkeldeurs
Referentie breedte	Until 60 cm
Referentie hoogte	Until 100 cm
Type koeling	Statisch
Ontdooien	Automatisch
Type scharnier	Standaard
Positie scharnier	Rechts
EAN-code	8017709342609

Design

Esthetiek	Jaren 50	**Type handvat**	Vast
Kleur	Roze	**Kleur handgreep**	Chroom
Design	Bol	**Kleur logo**	Chroom
Afwerking	Glanzend	**Materiaal zijwanden**	Plaatstaal
Materiaal deur	Thermisch gevormd kunststof	**Kleur zijkanten**	Crème
Handgreep	Extern	**Logo**	Geassembleerd

Uitrusting koelkast

Aantal verstelbare leggers	2	**Binnenverlichting koelkast**	Ja
Shelves material	Glas	**Type binnenverlichting koelkast**	Led
Aantal lampen	1		

Binnendeur koelkast

Aantal verstelbare binnendeurcompartimenten	2	**Aantal flessenhouders**	1

Overige features koelkast

Humidity Control	No	**Accessoires**	Bottle rack, Separatore lattine

Overige technische eigenschappen

Type temperatuurcontrole	Elektro-mechanisch
Aantal compressoren	1
Type koelmiddel	R600a
Type compressor	Standaard
Hoeveelheid koelmiddel (gr)	28 g
Schuimmiddel	Cyclopentaan

Performance / Energy Label - Reg. 2019



Energieverbruik per jaar	72 kWh/a	**Netto inhoud koelcompartiment(en)**	135 l
Energie-efficiëntieklasse	D	**Akoestische geluidsemissie**	35 dB(A) re 1 pW
Geluidsniveau klasse	B	**Klimaatklasse**	SN, N, ST, T
Totaal netto inhoud	135 l	**EEI**	79 %

Elektrische aansluiting

Aansluitwaarde	50 W	**Frequentie (Hz)**	50 Hz
Stroom (A)	0,35 A	**Lengte voedingskabel**	180 cm
Spanning (V)	220-240 V	**Stekker**	(F;E) Schuko

Logistieke informatie

Breedte product	545 mm	**Productbreedte met deuren maximaal geopend**	842 mm
Diepte product	659 mm	**Productdiepte met handgreep**	701 mm
Hoogte product	970 mm	**Productdiepte met deuren op 90° geopend**	1085 mm

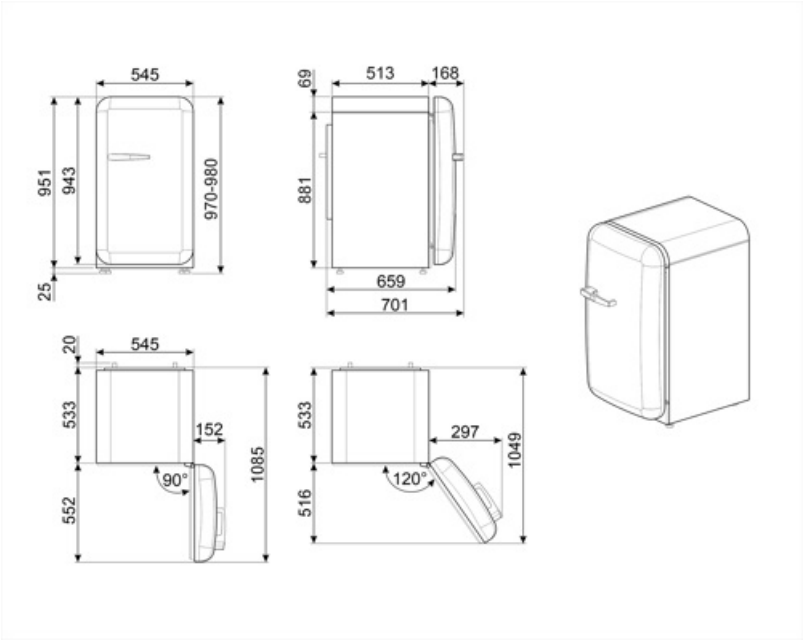
545
951
943
970-980
25
513
168
69
881
659
701
20
545
533
152
90°
1085
552
533
297
1049
120°
516

Alternative products



FAB10HRWH6

Positie scharnier: Rechts
Wit



FAB10HRPG6

Positie scharnier: Rechts
Watergroen



FAB10HRPB6

Positie scharnier: Rechts
Pastelblauw



FAB10HRDIT6

Positie scharnier: Rechts
Gedecoreerd/ Speciaal



FAB10HRCR6

Positie scharnier: Rechts
Crème



FAB10HRRD6

Positie scharnier: Rechts
Rood



FAB10HRBL6

Positie scharnier: Rechts
Zwart

Symbols glossary



Het automatische ontdooisysteem werkt door automatisch te ontdooien met regelmatige tussenpozen, waardoor ontdooien helemaal niet nodig is.



Led-binnenverlichting: is een meer energie-efficiënte en duurzame manier om de binnenkant van het apparaat te verlichten.



Energy efficiency class D