FAB10HRPK6



Produktgrupp	Kyl
Installation	Fristående
Kategori	Enkel dörr
Referensbredd	Upp till 60 cm
Referenshöjd	Upp till 100 cm
Typ av kyla	Statisk
Avfrostning	Automatisk
Typ av gångjärn	Standard
Gångjärnens position	Höger
EAN-kod	8017709342609

Estetisk linje

Estetik	50's Style	**Typ av handtag**	Fast
Färg	Rosa	**Handtagets färg**	Krom
Design	Rundad	**Färg på logo**	Krom
Finish	Högblank	**Sidopartiernas material**	Stål
Dörrens material	Formpressad	**Sidornas färg**	Creme
Handtag	Extern	**Logga**	Utanpåliggande

Inredning kylskåp

Antal justerbara hyllplan	2	**Belysning kyl**	Ja
		Typ av Belysning kyl	LED
Hyllmaterial	Glas		
Antal ljuskällor	1		

Kylskåpsdörr

Antal justerbara hyllplan	2	**Antal hyllplan med flaskställ**	1

Övrig inredning kylskåp

Fuktighetskontroll	No	**Tillbehör**	Flaskställ, Burkavdelare

Andra tekniska egenskaper

Typ av temperaturkontroll	Elektromekanisk
Antal kompressorer	1
Typ av kylgas	R600a
Typ av kompressor	Standard
Mängd kylmedia (gr)	28 g
Skummedel	Cyklopentan

Prestanda/Energimärkning – Reg. 2019



Årlig energianvändning (kWh/år)	72 kWh/a
Energiklass	D
Utsläppsklass för luftburet akustiskt buller	B
Totalvolym (dm3 eller liter)	135 l
Summan av lågtemperaturfackets/-ens och kylfacket/-ens volymer	135 l
Luftburet akutstiskt buller räknat i dB(A) re 1 pW	35 dB(A) re 1 pW
Klimatklass	SN, N, ST, T
EEI	79 %

Elektrisk anslutning

Anslutningseffekt	50 W
Ström	0,35 A
Volt (V)	220-240 V
Frekvens	50 Hz
Sladdens längd	180 cm
Typ av kontakt	(F;E) Eurokontakt

Logistisk information

Bredd (mm)	545 mm
Djup utan handtag	659 mm
Höjd	970 mm
Bredd med maximal dörröppning	842 mm
Djup med handtag	701 mm
Djup med dörr öppen 90°	1085 mm

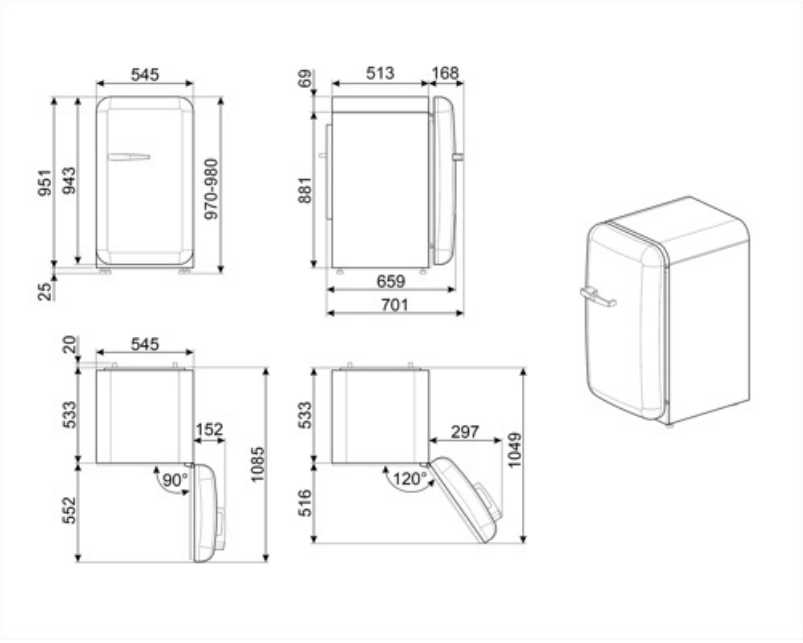
545
951
943
970-980
25
513
168
69
881
659
701
20
545
533
152
90°
1085
552
533
297
1049
120°
516

Alternative products



FAB10HRWH6

Gångjärnens position: Höger
Vit



FAB10HRPB6

Gångjärnens position: Höger
Pastellblå



FAB10HRCR6

Gångjärnens position: Höger
Creme



FAB10HRBL6

Gångjärnens position: Höger
Svart



FAB10HRPG6

Gångjärnens position: Höger
Pastellgrön



FAB10HRDIT6

Gångjärnens position: Höger
Dekoration/Specialfärg



FAB10HRRD6

Gångjärnens position: Höger
Röd

Symbols glossary



Den automatiska avfrostningen fungerar genom att avfrosta automatiskt med jämna mellanrum, vilket eliminerar behovet av att frosta av manuellt.



Inre LED-belysning: ett mer energieffektivt och mer varaktigt sätt att lysa upp apparatens inre.



Energieffektivitetsklass D