FAB10HRR

Familia	Frigorífico
Instalación	Libre instalación
Categoría	Monopuerta
Sistema de refrigeración	Estático
Descongelación	Automático
Tipo de bisagra	Estándar
Posición bisagra	Derecha
Código EAN	8017709148744

Estética

Estética	50's Style	**Color logo**	Cromo
Color	Rojo	**Material de los laterales**	Acero
Diseño	Abombado	**Color laterales**	Rojo
Acabado	Brillante	**Logo**	Insertado
Material de la puerta	Termomoldeada	**Posición display**	
Tirador	Externo	**Otros colores disponibles**	Blanco, Negro, Crema, Decorado/Especial
Color tirador	Cromo		

Instalación compartimento frigorífico

Estante portabotellas	Sí	**Tipo de iluminación interior frigorífico**	LED
Iluminación interna frigorífico	Sí		

Contrapuerta compartimento frigorífico

Número de compartimentos con tapa transparente	1	**Número de compartimento portabotellas**	1
Número compartimentos de puerta regulables	1		

Otros equipos frigorífico

Ionizador

Accesorios	Accesorio sujetabotellas, Separatore lattine

Otras características técnicas

Conexión de red de agua	
Junta antibacterias	Sí
Tipo de control de la temperatura	Electromecánico
Número de compresores	1
Tipo de gas refrigerante	R600a
Tipo de compresor	Estándar
Agente espumante	Ciclopentano

Rendimiento / Etiqueta energética - Reg. 2019

Rumorosidad	37 dB(A) re 1 pW	**Clase climática**	SN, N, ST, T

Conexión eléctrica

Corriente	0,4 A	**Longitud del cable de alimentación**	150 cm
Tensión	220-240 V	**Enchufe**	Schuko (F;E)
Frecuencia (Hz)	50 Hz		

Datos logísticos

Ancho del producto (mm)	564 mm	**Ancho del producto con apertura máxima de puertas**	970 mm
Profundidad sin tirador	632 mm	**Profundidad del producto con tirador**	680 mm
Altura con patas	960 mm	**Profundidad del producto con la puerta abierta a 90°**	1110 mm

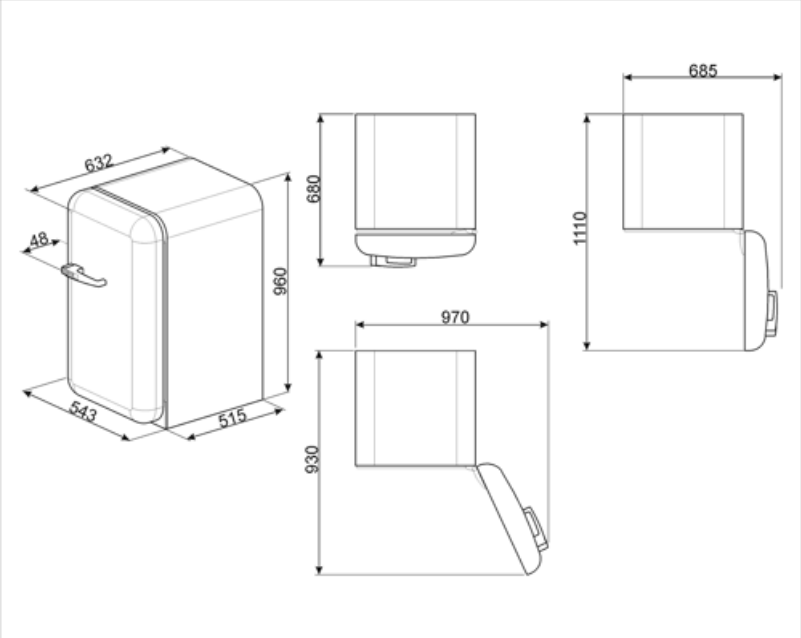
632
48
960
543
515
680
970
930
685
1110

Symbols glossary

Descongelación automática: todos los modelos de refrigerador están equipados con descongelación automática en el compartimiento del refrigerador.

A +: los electrodomésticos Smeg permiten ahorros de energía considerables en Clase A, A +, A ++ y A +++, para reducir el consumo mientras se mantiene la máxima eficiencia y garantizar el respeto por el medio ambiente.

Tratamiento antibacteriano: varios modelos de refrigeradores Smeg proporcionan un tratamiento antibacteriano para garantizar una mayor higiene

Iluminación LED interna: la iluminación LED interna garantiza el ahorro de energía y al mismo tiempo ofrece una luz de atmósfera.