FAB10HRWH5



משפחת מוצרים	מקרר
התקנה	נפרד
קטגוריה	דלת אחת
רוחב ייחוס	60 עד cm
גובה ייחוס	100 עד cm
סוג קירור	סטטי
הפשרה	אוטומטית
סוג צירים	סטנדרטי
מיקום צירים	ימני
קוד EAN	8017709297985

אסתטיקה

סדרה עיצובית	סגנון שנות החמישים	**סוג ידית**	קבוע
צבע	לבן	**צבע ידית**	כרום
עיצוב	עגול	**צבע לוגו**	כרום
גימור	מבריק	**חומר דופן**	פלדה
חומר	מעוצב בחום	**צבע דפנות**	לבן
ידית	חיצוני	**Logo**	Applied

מאפייני תא מקרר

מספר מדפים מתכווננים	2	**תאורה פנימית במקרר**	כן
חומר מדפים	זכוכית	**סוג תאורה פנימית (מקרר)**	LED

דלת פנימית של מקרר

מספר מדפי דלת מתכווננים	2	**מספר מדפי בקבוקים**	1

מאפיינים אחרים של מקרר

בקרת לחות	No	**אביזרים**	מתלה לבקבוקים, Separatore lattine

מאפיינים טכניים אחרים

סוג בקרת טמפרטורה	אלטרומכני
מס' מדחסים	1
סוג גז קרר	R600a
סוג מדחס	סטנדרטי
כמות קרר (גרם)	28 g
Foam agent	Cyclopentane

תווית חשמל / ביצועים – שנת 2019

צריכת חשמל שנתית	88 kWh/a
קטגוריית יעילות אנרגטית	E
קטגוריית פליטות רעש נישא באוויר	B
נפח נטו כולל	135 l
סכום הנפחים של תאי הקירור והתאים הלא קפואים	135 l
פליטות רעש נישא באוויר	35 dB(A) re 1 pW
קטגוריית אקלים	SN, N, ST, T
EEI	96 %

חיבור חשמלי

דירוג חיבור חשמלי	50 W
זרם	0.35 A
מתח (וולט)	220-240 V
תדר (Hz)	50 Hz
אורך כבל חשמל	180 cm
תקע	(F;E) Schuko

מידע לוגיסטי

רוחב	545 mm
עומק ללא ידית	659 mm
גובה	970 mm
רוחב המוצר עם פתיחה מרבית של הדלתות	842 mm
עומק מוצר עם ידית	701 mm
עומק מוצר עם דלתות שנפתחות ב-90° מעלות	1085 mm

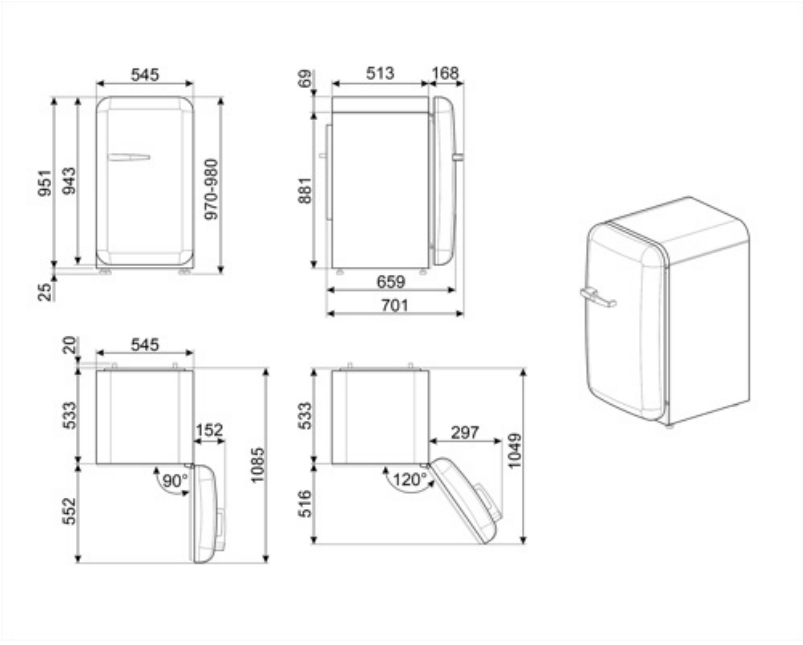

Alternative products



FAB10HRDIT5

מיקום צירים: ימני
מעוטר / מיוחד



FAB10HRBL5

מיקום צירים: ימני
שחור



FAB10HRPB5

מיקום צירים: ימני
כחול פסטל



FAB10HRPK5

מיקום צירים: ימני
ורוד



FAB10HRRD5

מיקום צירים: ימני
אדום



FAB10HRCR5

מיקום צירים: ימני
שמנת



FAB10HRPG5

מיקום צירים: ימני
ירוק פסטל

Symbols glossary



מערכת ההפשרה האוטומטית פועלת על ידי הפשרה אוטומטית במרווחים קבועים ומבטלת את הצורך בהפשרה.



פנימית: דרך חסכונית יותר בחשמל LED תאורת ומאריכת ימים יותר להאיר את פנים המכונה.



מסייעת לחסוך A++ קטגוריית יעילות אנרגטית: A++ הביצועים. A עד 20% חשמל בהשוואה לקטגוריה המרביים עם הצריכה המינימלית מובטחים.



E קטגוריית יעילות אנרגטית