FAB10HRWH6



Famiglia	Frigorifero
Installazione	Libera installazione
Categoria	Monoporta
Larghezza di riferimento	Fino a 60 cm
Altezza di riferimento	Fino a 100 cm
Tipo di raffreddamento	Statico
Sbrinamento	Automatico
Tipo di cerniera	Standard
Posizione cerniera	Destra
Codice EAN	8017709342647

Estetica

Estetica	50's Style	**Tipo Maniglia**	Fissa
Colore	Bianco	**Colore maniglia**	Cromo
Design	Bombato	**Colore logo**	Cromo
Finitura	Lucido	**Materiale fianchi**	Lamiera
Materiale Porta	Termoformata	**Colore fianchi**	Bianco
Maniglia	Esterna	**Logo**	Applicato

Allestimento Comparto Frigorifero

Numero ripiani regolabili	2	**Illuminazione interna frigo**	Sì
Materiale dei ripiani	Cristallo	**Tipo illuminazione interna frigo**	Led
N° di luci comparto frigorifero	1		

Controporta comparto Frigorifero

Numero balconcini regolabili	2	**Numero mensole porta-bottiglie**	1

Altre dotazioni Frigorifero

Accessori frigorifero	Porta-bottiglie , Separatore lattine

Allestimento comparto Congelatore

Tipo illuminazione freezer	No

Altre caratteristiche tecniche

Tipo di controllo della temperatura	Elettromeccanico
Numero di compressori	1
Tipo di gas refrigerante	R600a
Tipo di compressore	Standard
Quantità refrigerante (g)	28 g
Agente schiumogeno	Ciclopentano

Prestazioni / Etichetta Energetica - Reg. 2019



Consumo annuo di energia	72 kWh/a
Classe di efficienza energetica	D
Classe di emissione di rumore aereo	B
Volume totale netto	135 l
Somma dei volumi degli scomparti di raffreddamento e degli scomparti per prodotti non congelati	135 l
Emissioni di rumore aereo	35 dB(A) re 1 pW
Classe climatica	SN, N, ST, T
IEE	79 %

Collegamento Elettrico

Dati nominali di collegamento elettrico	50 W
Corrente	0,35 A
Tensione (V)	220-240 V
Frequenza (Hz)	50 Hz
Lunghezza cavo di alimentazione	180 cm
Spina	(F;E) Schuko

Informazioni Logistiche

Larghezza	545 mm
Profondità del prodotto senza maniglia	659 mm
Altezza	970 mm
Larghezza del prodotto con porte aperte oltre 90°	842 mm
Profondità del prodotto con maniglia	701 mm
Profondità del prodotto con porta aperta a 90°	1085 mm

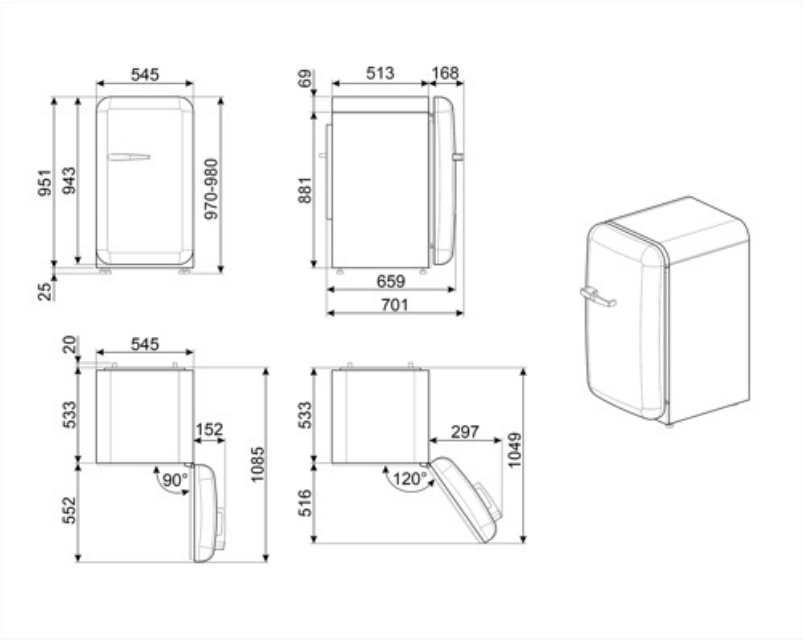
545
951
943
970-980
25
513
168
69
881
659
701
20
545
533
152
90°
1085
552
533
297
1049
120°
516

Prodotti alternativi



FAB10HRPG6

Posizione cerniera: Destra
Verde pastello



FAB10HRPB6

Posizione cerniera: Destra
Azzurro



FAB10HRDIT6

Posizione cerniera: Destra
Decorato / Speciale



FAB10HRPK6

Posizione cerniera: Destra
Rosa



FAB10HRCR6

Posizione cerniera: Destra
Panna



FAB10HRRD6

Posizione cerniera: Destra
Rosso



FAB10HRBL6

Posizione cerniera: Destra
Nero

Glossario simboli



Sbrinamento automatico: Tutti i modelli di frigoriferi sono dotati di Sbrinamento automatico nel vano frigorifero.



Illuminazione interna a LED: L'illuminazione interna a LED garantisce un risparmio energetico e, al contempo, offre una luce di atmosfera.



Classe di efficienza energetica D