FAB10LBL5

Familia	Frigorífico
Instalación	Libre instalación
Categoría	Monopuerta
Ancho de referencia	Until 60 cm
Altura de referencia	Until 100 cm
Sistema de refrigeración	Estático
Descongelación	Automática para refrigerador, manual congelador
Tipo de bisagra	Estándar
Posición bisagra	Izquierda
Código EAN	8017709298005

Estética

Estética	50's Style
Color	Negro
Diseño	Abombado
Acabado	Brillante
Material de la puerta	Termomoldeada
Tirador	Externo
Tipo de tirador	Fija
Color tirador	Cromo
Color logo	Cromo
Material de los laterales	Acero
Color laterales	Negro
Logo	Insertado
Color del perfil de los estantes de la puerta	Plata
Color del perfil del estante de vidrio	Plata

Instalación compartimento frigorífico

Number of compartments	1
Compartment types	Fruit and vegetable compartment
Número estantes regulables	1
Número de cajones fruta y verdura	1
Tipología estantes regulables	Cristal
Tipo de cajón	Estándar
Estante cubre cajón para la verdura	Sí
Tipología estante cubre cajón de verduras	Cristal
Iluminación interna frigorífico	Sí
Tipo de iluminación interior frigorífico	LED

Contrapuerta compartimento frigorífico

Número compartimentos de puerta regulables	2	**Número de compartimento portabotellas**	1

Instalación compartimento congelador

Compartimento congelación interno	Sí

Otras características técnicas

Tipo de control de la temperatura	Electromecánico
Número de compresores	1
Tipo de gas refrigerante	R600a
Tipo de compresor	Estándar
Cantidad de gas refrigerante (gr)	25 g
Agente espumante	Ciclopentano

Rendimiento / Etiqueta energética - Reg. 2019

Consumo anual de energía	142 kWh/a	**Rumorosidad**	37 dB(A) re 1 pW
Clase de eficiencia energética del modelo	E	**Autonomía de conservación sin energía eléctrica**	9 h
Airborne acoustical noise emission class	C	**4 estrellas - Capacidad congelación**	2,6 kg/24h
Volumen neto total	122 l	**Clase climática**	SN, N, ST, T
Volumen total del compartimento congelador	17 l	**EEI**	98 %
Volumen total compartimento frigorífico	105 l		

Conexión eléctrica

Datos nominales de conexión eléctrica	50 W	**Frecuencia (Hz)**	50 Hz
Corriente	0,42 A	**Longitud del cable de alimentación**	180 cm
Tensión	220-240 V	**Enchufe**	Schuko (F;E)

Datos logísticos

Ancho del producto (mm)	545 mm	**Ancho del producto con apertura máxima de puertas**	842 mm
Profundidad sin tirador	659 mm		
Altura con patas	970 mm	**Profundidad del producto con tirador**	701 mm

Profundidad del producto con la puerta abierta a 90°	1085 mm

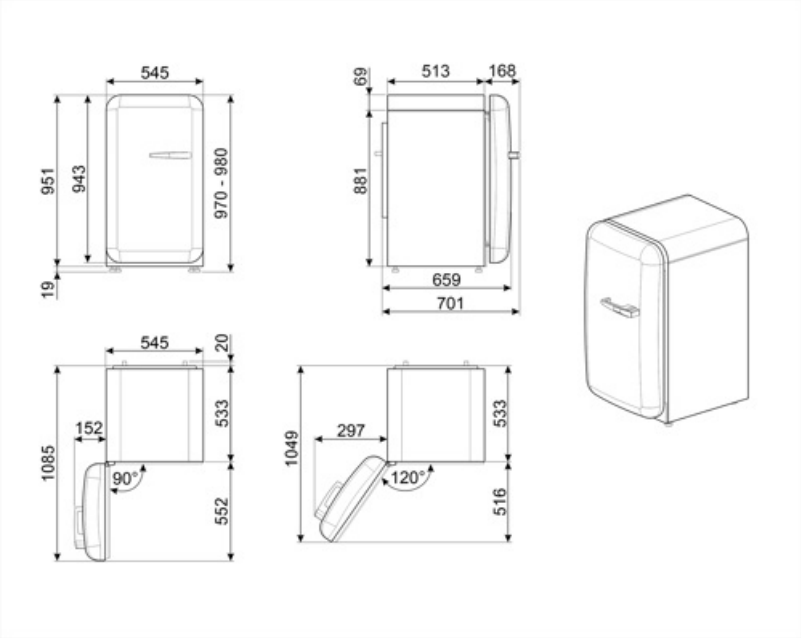

Productos alternativos

FAB10LWH5

Posición bisagra: Izquierda
Blanco

FAB10LOR5

Posición bisagra: Izquierda
Naranja

FAB10LCR5

Posición bisagra: Izquierda
Crema

FAB10LRD5

Posición bisagra: Izquierda
Rojo

Symbols glossary

4 estrellas

A ++: los dispositivos Smeg permiten un considerable ahorro de energía en Clase A, A +, A ++ y A +++, para reducir el consumo mientras se mantiene la máxima eficiencia y garantizar el respeto por el medio ambiente.

Iluminación LED interna: la iluminación LED interna garantiza el ahorro de energía y al mismo tiempo ofrece una luz de atmósfera.

Descongelación automática: todos los modelos de refrigerador están equipados con descongelación automática en el compartimiento del refrigerador.

Clase eficiencia energética E