FAB10LBL6

Familie	Koelkast
Installatie	Vrijstaand
Categorie	Enkeldeurs
Referentie breedte	Until 60 cm
Referentie hoogte	Until 100 cm
Type koeling	Statisch
Ontdooien	Automatic for refrigerator, manual for freezer
Type scharnier	Standaard
Positie scharnier	Links
EAN-code	8017709342357

Design

Esthetiek	Jaren 50	**Kleur handgreep**	Chroom
Kleur	Zwart	**Kleur logo**	Chroom
Design	Bol	**Materiaal zijwanden**	Plaatstaal
Afwerking	Glanzend	**Kleur zijkanten**	Zwart
Materiaal deur	Thermisch gevormd kunststof	**Logo**	Geassembleerd
		Profielkleur deurvakken	Zilver
Handgreep	Extern	**Kleur van glasplaatprofiel**	Zilver
Type handvat	Vast		

Uitrusting koelkast

Number of compartments	1	**Afdekplaat groentenlade**	Ja
Compartment types	Fruit and vegetable compartment	**Type groentelade / groentelade deksel**	Glas
Aantal verstelbare leggers	1	**Aantal lampen**	1
Aantal groente-/fruitlades	1	**Binnenverlichting koelkast**	Ja
Type verstelbare leggers	Glas	**Type binnenverlichting koelkast**	Led
Type groentelade / groentelade deksel	Standaard		

Binnendeur koelkast

Aantal verstelbare binnendeurcompartimenten	2	**Aantal flessenhouders**	1

Overige features koelkast

Humidity Control	No

Uitrusting vriezer

Geïntegreerd vriesvak	Ja

Overige technische eigenschappen

Type temperatuurcontrole	Elektro-mechanisch
Aantal compressoren	1
Type koelmiddel	R600a
Type compressor	Standaard
Hoeveelheid koelmiddel (gr)	25 g
Schuimmiddel	Cyclopentaan

Performance / Energy Label - Reg. 2019

Energieverbruik per jaar	115 kWh/a	**Akoestische geluidsemissie**	35 dB(A) re 1 pW
Energie-efficiëntieklasse	D	**Conserveringsduur zonder stroom**	6 h
Geluidsniveau klasse	B	**4 sterren-vriescapaciteit**	2.6 kg/24h
Totaal netto inhoud	122 l	**Klimaatklasse**	N, ST, T
Netto inhoud vriescompartiment	17 l	**EEI**	79 %
Netto inhoud koelcompartiment(en)	105 l		

Elektrische aansluiting

Aansluitwaarde	50 W	**Frequentie (Hz)**	50 Hz
Stroom (A)	0.42 A	**Lengte voedingskabel**	180 cm
Spanning (V)	220-240 V	**Stekker**	(F;E) Schuko

Logistieke informatie

Breedte product	545 mm	**Productbreedte met deuren maximaal geopend**	842 mm
Diepte product	659 mm	**Productdiepte met handgreep**	701 mm
Hoogte product	970 mm		

Productdiepte met deuren op 90° geopend	1085 mm

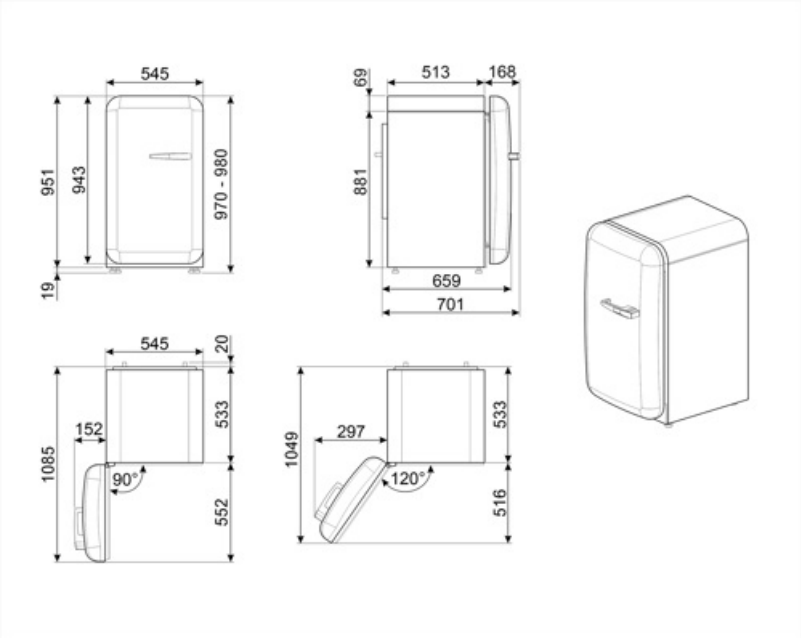

Alternative products

FAB10LCR6

Positie scharnier: Links
Crème

FAB10LWH6

Positie scharnier: Links
Wit

FAB10LOR6

Positie scharnier: Links
Oranje

FAB10LRD6

Positie scharnier: Links
Rood

Symbols glossary

vriezer

Energy efficiency class D

Het automatische ontdooisysteem werkt door automatisch te ontdooien met regelmatige tussenpozen, waardoor ontdooien helemaal niet nodig is.

Led-binnenverlichting: is een meer energie-efficiënte en duurzame manier om de binnenkant van het apparaat te verlichten.