FAB10LCR6



Familie	Koelkast
Installatie	Vrijstaand
Categorie	Enkeldeurs
Referentie breedte	Until 60 cm
Referentie hoogte	Until 100 cm
Type koeling	Statisch
Ontdooien	Automatic for refrigerator, manual for freezer
Type scharnier	Standaard
Positie scharnier	Links
EAN-code	8017709342371

Design

Esthetiek	Jaren 50	**Type handvat**	Vast
Kleur	Crème	**Kleur handgreep**	Chroom
Design	Bol	**Kleur logo**	Chroom
Afwerking	Glanzend	**Materiaal zijwanden**	Plaatstaal
Materiaal deur	Thermisch gevormd kunststof	**Kleur zijkanten**	Crème
Handgreep	Extern	**Logo**	Geassembleerd

Uitrusting koelkast

Number of compartments	1	**Afdekplaat groentenlade**	Ja
Compartment types	Fruit and vegetable compartment	**Type groentelade / groentelade deksel**	Glas
Aantal verstelbare leggers	1	**Aantal lampen**	1
Aantal groente-/fruitlades	1	**Binnenverlichting koelkast**	Ja
Shelves material	Glas	**Type binnenverlichting koelkast**	Led
Type groentelade / groentelade deksel	Standaard		

Binnendeur koelkast

Aantal verstelbare binnendeurcompartimenten	2	**Aantal flessenhouders**	1

Overige features koelkast

Humidity Control	No

Uitrusting vriezer

Geïntegreerd vriesvak	Ja

Overige technische eigenschappen

Type temperatuurcontrole	Elektro-mechanisch
Aantal compressoren	1
Type koelmiddel	R600a
Type compressor	Standaard
Hoeveelheid koelmiddel (gr)	25 g
Schuimmiddel	Cyclopentaan

Performance / Energy Label - Reg. 2019



Energieverbruik per jaar	115 kWh/a
Energie-efficiëntieklasse	D
Geluidsniveau klasse	B
Totaal netto inhoud	122 l
Netto inhoud vriescompartiment	17 l
Netto inhoud koelcompartiment(en)	105 l
Akoestische geluidsemissie	35 dB(A) re 1 pW
Conserveringsduur zonder stroom	6 h
4 sterren-vriescapaciteit	2,6 kg/24h
Klimaatklasse	N, ST, T
EEI	79 %

Elektrische aansluiting

Aansluitwaarde	50 W
Stroom (A)	0,42 A
Spanning (V)	220-240 V
Frequentie (Hz)	50 Hz
Lengte voedingskabel	180 cm
Stekker	(F;E) Schuko

Logistieke informatie

Breedte product	545 mm
Diepte product	659 mm
Hoogte product	970 mm
Productbreedte met deuren maximaal geopend	842 mm
Productdiepte met handgreep	701 mm
Productdiepte met deuren op 90° geopend	1085 mm

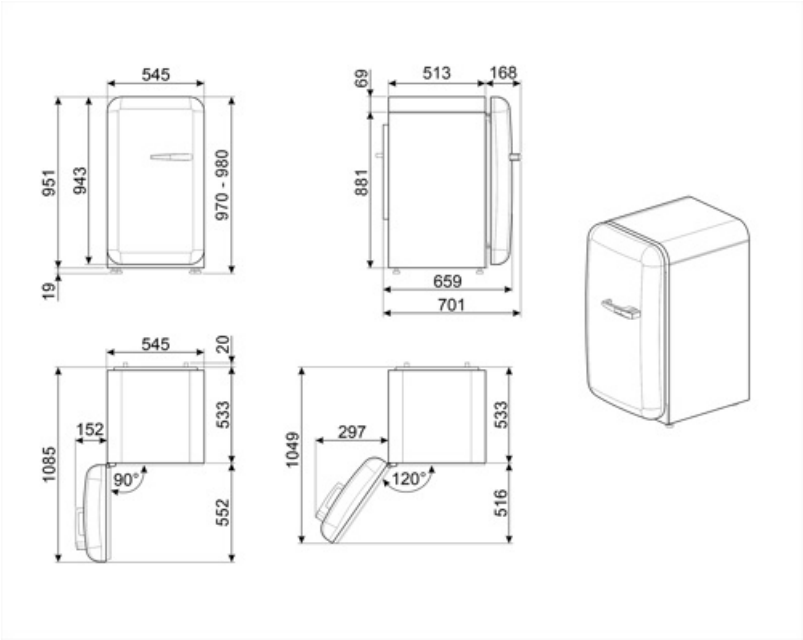
545
951
943
970 - 980
19
513
168
69
881
659
701
545
20
1085
152
533
90°
552
1049
297
533
120°
516

Alternative products



FAB10LWH6

Positie scharnier: Links
Wit



FAB10LOR6

Positie scharnier: Links
Oranje



FAB10LBL6

Positie scharnier: Links
Zwart



FAB10LRD6

Positie scharnier: Links
Rood

Symbols glossary



vriezer



Het automatische ontdooisysteem werkt door automatisch te ontdooien met regelmatige tussenpozen, waardoor ontdooien helemaal niet nodig is.



Led-binnenverlichting: is een meer energie-efficiënte en duurzame manier om de binnenkant van het apparaat te verlichten.



Energy efficiency class D