FAB10LCR6



Família	Frigorífico
Instalação	Livre instalação
Categoria	1 porta
Largura de referência	Até 60 cm
Altura de referência	Até 100 cm
Tecnologia	Estático
Descongelação	Descongelação automática no frigorífico e manual no congelador
Tipo de dobradiças	Livre instalação
Dobradiças	Esquerdo
Código EAN	8017709342371

Design

Design	Anni 50	**Tipo de puxador**	Fixo
Cor	Creme	**Cor do puxador**	Cromado
Série	Arredondado	**Cor do logótipo**	Logótipo cromado
Acabamentos	Polido	**Material das laterais**	Aço
Material da porta	Fibra termoformada	**Cor das laterais**	Laterais em creme
Puxador	Externo	**Logótipo**	Logótipo aplicado

Composição do interior do frigorífico

Number of compartments	1	**Prateleira da gaveta dos legumes**	Sim
Compartment types	Fruit and vegetable compartment	**Tipologia de prateleira sobre a gaveta dos legumes**	Vidro
Número de prateleiras ajustáveis	1	**Nº de lâmpadas**	1
Gavetas para fruta e legumes	1	**Iluminação interna do frigorífico**	Sim
Shelves material	Ajustáveis em altura	**Tipo de iluminação do frigorífico**	LED
Tipo das gavetas para legumes	Gaveta de legumes		

Composição do interior da porta do frigorífico

Compartimentos da porta ajustáveis	2	**Compartimentos da porta para garrafas**	1

Composição do interior do congelador

Compartimento de congelação interno	Sim

Outras características técnicas

Tipo de controlo da temperatura	Temperatura controlada eletromecanicamente
Nº de compressores	1
Tipo de gás de refrigeração	R600a
Tipo de compressor	Compressor standard
Quantidade de refrigerante (gr.)	25 g
Espuma expansiva de isolamento	Ciclopentano

Performance / Etiqueta energética



Consumo anual de energia	115 kWh/a
Classe energética	D
Classe de emissão de ruído aéreo	B
Volume líquido total	122 l
Volume líquido do congelador	17 l
Volume líquido do frigorífico	105 l
Emissão de ruído aéreo	35 dB(A) re 1 pW
Autonomia de conservação sem energia elétrica	6 h
Capacidade de congelação (4 estrelas)	2,6 kg/24h
Classe climática	N, ST, T
EEI	79 %

Ligação elétrica

Potência nominal	50 W
Corrente (Amperes)	0,42 A
Tensão (Volts)	220-240 V
Frequência (Hz)	50 Hz
Comprimento do cabo de alimentação	180 cm
Ficha elétrica	(F;E) Schuko

Dados de logística

Largura	545 mm
Profundidade (mm)	659 mm
Altura	970 mm
Largura do produto máx. com portas abertas	842 mm
Profundidade do produto incluindo o puxador	701 mm
Profundidade do produto com porta aberta a 90°	1085 mm

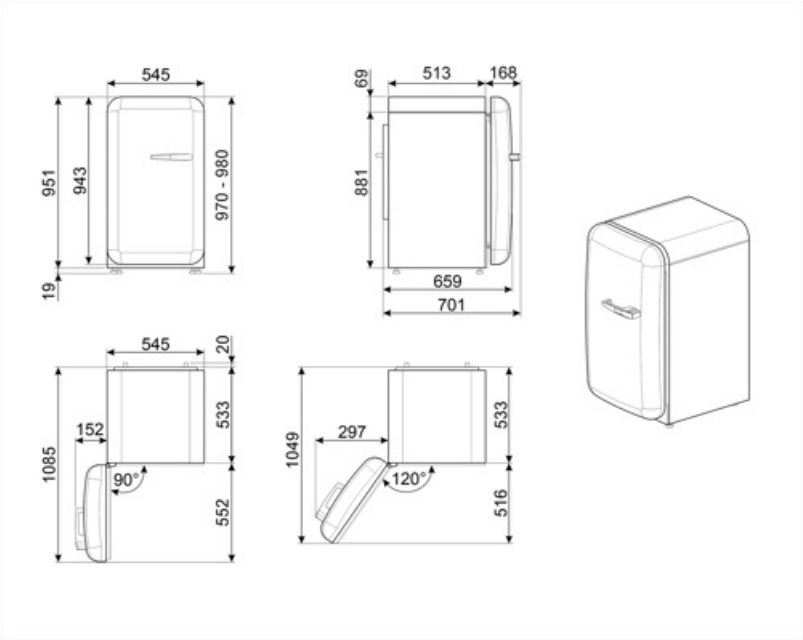
545
951
943
970 - 980
19
69
513
168
881
659
701
545
20
1085
152
533
90°
552
1049
297
533
120°
516

Alternative products



FAB10LWH6

Dobradiças: Esquerdo
Branco



FAB10LOR6

Dobradiças: Esquerdo
Laranja



FAB10LBL6

Dobradiças: Esquerdo
Preto



FAB10LRD6

Dobradiças: Esquerdo
Vermelho

Symbols glossary



Compartimento de congelamento de 4 estrelas para melhor conservação dos alimentos.



Classe de eficiência energética do produto declarada na etiqueta energética e na ficha do produto e em conformidade com os regulamentos UE.



Descongelação: sistema de descongelamento automático em intervalos regulares, eliminando a necessidade de descongelar completamente.



Iluminação por LED no interior, criando uma luz com uma distribuição perfeita. O LED consome menos energia, aquece muito menos e tem uma vida mais longa do que as lâmpadas tradicionais.