FAB10LDUJ5



Tuoteryhmä	Jääkaappi
Asennus	Vapaasti seisova
Ryhmä	Yksi ovi
Viiteleveys	Enintään 60 cm
Viitekorkeus	Enintään 100 cm
Jäähdytystyyppi	Staattinen
Sulatus	Automaattinen jääkaappi, manuaalinen pakastin
Saranatyyppi	Tavallinen
Saranoiden sijainti	Vasemmalla
EAN-koodi	8017709298784

Estetiikka

Estetiikka	50-luvun tyyli	**Kahvan väri**	Kromattu
Väri	Koristeet/erikoisväri	**Logon väri**	Kromi
Koristeet / erikoisväri	Union Jack	**Kylkien materiaali**	Teräs
Design	Pyöristetty	**Kylkien väri**	Sininen
Pinnan viimeistely	Kiiltävä	**Logo**	Lisätty
Materiaali	Kestomuovia	**Oven hyllyjen reunan väri**	Hopea
Kahva	Ulkoinen		
Kahvan tyyppi	Asennettu	**Lasihyllyjen reunan väri**	Hopea

Jääkaapin ominaisuudet

Säädettävien hyllyjen materiaali	1	**Kannellinen vihanneslokero**	Kyllä
Hedelmä- ja vihanneslaatikoiden määrä	1	**Vihanneslokeron kannen tyyppi**	Lasi
Hyllyjen materiaali	Lasi	**Jääkaapin sisävalo**	Kyllä
Vihanneslaatikon kannen tyyppi	Standardi	**Jääkaapin sisävalon tyyppi**	LEDit

Jääkaapin sisäovi

Säädettävien ovihyllyjen määrä	2	**Pullohyllyjen määrä**	1

Pakastimen ominaisuudet

Integroitu pakastelokero	Kyllä

Muut tekniset ominaisuudet

Lämpötilansäätöjen määrä	Mekaaninen
Kompressorien määrä	1
Jäähdytysaineen tyyppi	R600a
Kompressorin tyyppi	Standardi
Jääkaappiaineen määrä (g)	25 g
Vaahdon tyyppi	Syklopentaani

Suorituskyky / energiamerkintä - as. 2019



Vuotuinen energiankulutus	142 kWh/a	**Äänitaso**	37 dB(A) re 1 pW
Energialuokka	E	**Kohotus aika**	9 h
Äänitason luokka	C	**4 tähteä - pakastuskapasiteetti**	2,6 kg/24h
Kokonaisnettotilavuus	122 l	**Ilmastoluokitus**	SN, N, ST, T
Pakastetilojen tilavuuden summa	17 l	**EEI**	98 %
Kylmäsäilytystilojen ja pakastamattomien tilojen tilavuuksien summa	105 l		

Sähköliitäntä

Sähköliitäntä	50 W	**Taajuus (Hz)**	50 Hz
Virta (A)	0,42 A	**Johdon pituus**	180 cm
Jännite (V)	220-240 V	**Sähköpistokkeen tyyppi**	(F;E) Schuko

Logistiikkatiedot

Leveys (mm)	545 mm	**Tuotteen leveys kun ovet ovat täysin auki**	842 mm
Syvyys ilman kahvaa	659 mm	**Tuotteen syvyys kahvalla**	701 mm
Korkeus jaloilla	970 mm	**Tuotteen syvyys kun ovi auki 90°**	1085 mm

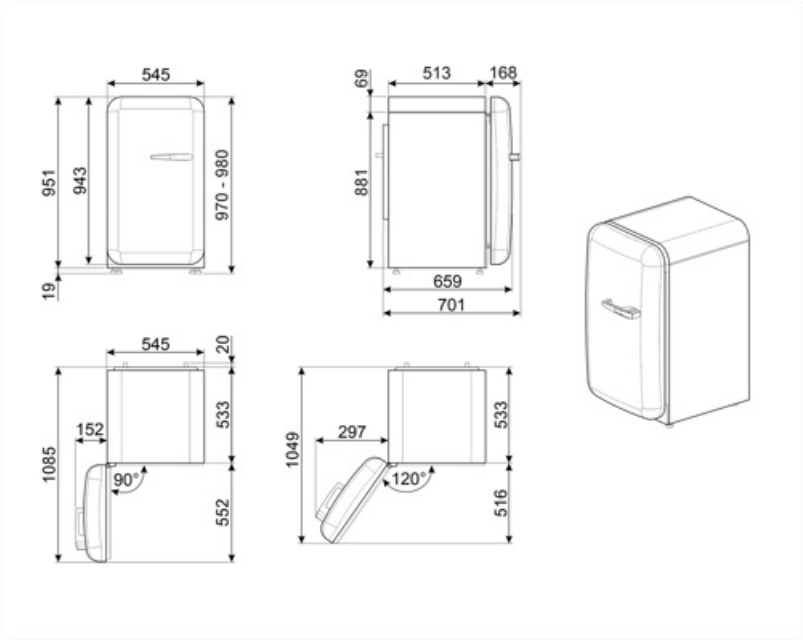
545
951
943
970 - 980
19
69
513
168
881
659
701
545
20
1085
152
533
90°
552
1049
297
533
120°
516

Symbols glossary



4 tähden pakastuslokero ruoan parempaa säilytystä varten.



A++: Energiatehokkuusluokka A++ auttaa säästämään jopa 20% energiaa luokkaan A verrattuna. Taatusti maksimaalinen suorituskyky minimaalisella kulutuksella.



Automaattinen sulatusjärjestelmä huolehtii sulatuksesta automaattisesti säännöllisin aikavälein, jolloin sulatuksesta ei tarvitse huolehtia.



LED-sisävalo: energiatehokkaampi ja kestävä tapa valaista laitteen sisäosa.



Energiatehokkuusluokka E