FAB10LOR2

Família	Frigorífico
Instalação	livre instalação
Categoria	1 porta
Tecnologia	Estático
Descongelação	Descongelação automática no frigorífico e manual no congelador
Tipo de dobradiças	Livre instalação
Dobradiças	Dobradiças à esquerda
Código EAN	8017709275532

Design

Design	Anni 50	**Cor do puxador**	´Cromado
Cor	Laranja	**Cor do logótipo**	Logótipo cromado
Acabamentos	Polido	**Material das laterais**	Aço
Série	Arredondado	**Cor das laterais**	Laterais cor de laranja
Material da porta	Fibra termoformada	**Logótipo**	Logótipo aplicado
Puxador	Externo	**Posição display**	
Tipo de puxador	Fixo	**Outras cores disponíveis**	Laranja, Azul céu, Branco, Preto, Creme, Cor de rosa, Vermelho, Verde água, Decoração especial

Composição do interior do frigorífico

Número de prateleiras ajustáveis	2	**Prateleira da gaveta dos legumes**	Sim
Gavetas para fruta e legumes	1	**Tipologia de prateleira sobre a gaveta dos legumes**	Vidro
Tipo de prateleiras ajustáveis	Ajustáveis em altura	**Iluminação interna do frigorífico**	Sim
Tipo das gavetas para legumes	Gaveta de legumes	**Tipo de iluminação do frigorífico**	LED

Composição do interior da porta do frigorífico

Compartimentos da porta para garrafas	1

Compartimentos da porta com tampa transparente	1
Compartimentos da porta ajustáveis	1

Outras características do frigorífico

Acessórios do frigorífico	Suporte para garrafa

Composição do interior do congelador

Compartimento de congelação interno	Sim

Outras características técnicas

Acessórios do congelador	Cuvete de gelo
Vedantes antibacterianos	Sim
Tipo de controlo da temperatura	Temperatura controlada eletromecanicamente
Nº de compressores	1
Tipo de gás de refrigeração	R600a
Tipo de compressor	Compressor standard
Quantidade de refrigerante (gr.)	18 g
Espuma expansiva de isolamento	Ciclopentano

Performance / Etiqueta energética

Emissão de ruído aéreo	37 dB(A) re 1 pW	**Classe climática**	SN, N, ST, T

Ligação elétrica

Ficha elétrica	(F;E) Schuko	**Frequência (Hz)**	50 Hz
Corrente (Amperes)	0.3 A	**Comprimento do cabo de alimentação**	170 cm
Tensão (Volts)	220-240 V		

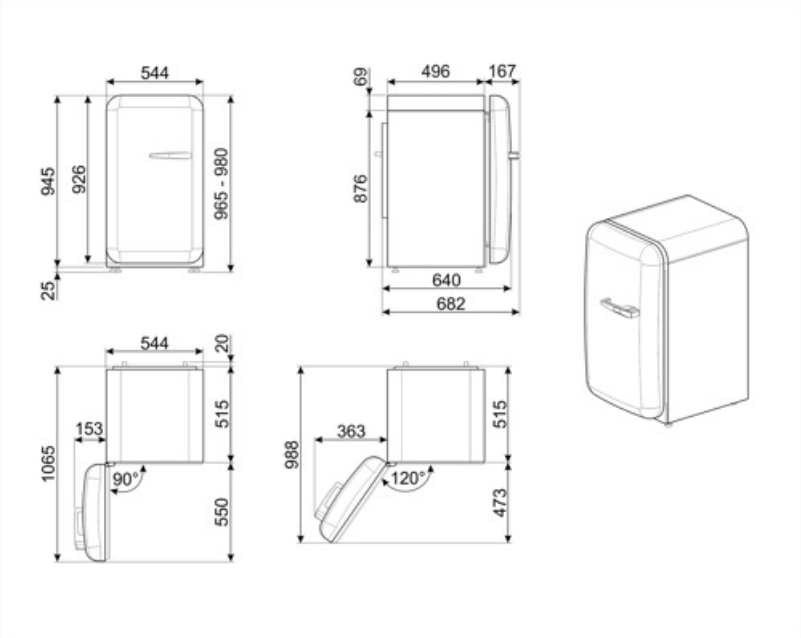
544
945
926
965 - 980
25
69
496
167
876
640
682
544
20
515
153
1065
90°
550
363
515
988
120°
473

Symbols glossary

Compartimento de congelamento de 4 estrelas para melhor conservação dos alimentos.

Descongelação: sistema de descongelamento automático em intervalos regulares, eliminando a necessidade de descongelar completamente.

Iluminação por LED no interior, criando uma luz com uma distribuição perfeita. O LED consome menos energia, aquece muito menos e tem uma vida mais longa do que as lâmpadas tradicionais.

Classe de eficiência energética do produto declarada na etiqueta energética e na ficha do produto e em conformidade com os regulamentos UE.

Tratamento anti bacteriano: para garantir uma melhor higiene.

Benefit (TT)

Gás refrigerante R600a

O gás refrigerante R600a, contribui para um arrefecimento rápido, com menor consumo energético

Classe climática

A classe climática SN-T torna o aparelho adequado para trabalhar a uma temperatura ambiente entre 10 °C e 43 °C

Puxador

O puxador garante praticidade e facilidade na utilização do frigorífico

Iluminação interior

Iluminação interior para uma visibilidade perfeita do interior do frigorífico

Gaveta para frutas e legumes

A gaveta para frutas e legumes garante as melhores condições de armazenamento dos alimentos frescos, evitando qualquer contaminação