FAB10LOR5

Família	Frigorífico
Instalação	livre instalação
Categoria	1 porta
Largura de referência	Até 60
Altura de referência	Até 100
Tecnologia	Estático
Descongelação	Descongelação automática no frigorífico e manual no congelador
Tipo de dobradiças	Livre instalação
Dobradiças	Dobradiças à esquerda
Código EAN	8017709298791

Design

Design	Anni 50	**Cor do puxador**	´Cromado
Cor	Laranja	**Cor do logótipo**	Logótipo cromado
Acabamentos	Polido	**Material das laterais**	Aço
Série	Arredondado	**Cor das laterais**	Laterais cor de laranja
Material da porta	Fibra termoformada	**Logótipo**	Logótipo aplicado
Puxador	Externo	**Cor do perfil das prateleiras**	Cinza
Tipo de puxador	Fixo	**Cor do perfil da prateleira de vidro**	Cinza

Composição do interior do frigorífico

Number of compartments	1	**Tipo das gavetas para legumes**	Gaveta de legumes
Compartment types	Fruit and vegetable compartment	**Prateleira da gaveta dos legumes**	Sim
Número de prateleiras ajustáveis	1	**Tipologia de prateleira sobre a gaveta dos legumes**	Vidro
Gavetas para fruta e legumes	1	**Iluminação interna do frigorífico**	Sim
Tipo de prateleiras ajustáveis	Ajustáveis em altura	**Tipo de iluminação do frigorífico**	LED

Composição do interior da porta do frigorífico

Compartimentos da porta ajustáveis	2	**Compartimentos da porta para garrafas**	1

Composição do interior do congelador

Compartimento de congelação interno	Sim

Outras características técnicas

Tipo de controlo da temperatura	Temperatura controlada eletromecanicamente
Nº de compressores	1
Tipo de gás de refrigeração	R600a
Tipo de compressor	Compressor standard
Quantidade de refrigerante (gr.)	25 g
Espuma expansiva de isolamento	Ciclopentano

Performance / Etiqueta energética

Consumo anual de energia	142 kWh/a	**Emissão de ruído aéreo**	37 dB(A) re 1 pW
Classe energética	E	**Autonomia de conservação sem energia elétrica**	9 h
Classe de emissão de ruído aéreo	C	**Capacidade de congelação (4 estrelas)**	2.6 Kg/24h
Volume líquido total	122 l	**Classe climática**	SN, N, ST, T
Volume líquido do congelador	17 l	**EEI**	98 %
Volume líquido do frigorífico	105 l		

Ligação elétrica

Ficha elétrica	(F;E) Schuko	**Tensão (Volts)**	220-240 V
Potência nominal	50 W	**Frequência (Hz)**	50 Hz
Corrente (Amperes)	0,42 A	**Comprimento do cabo de alimentação**	180 cm

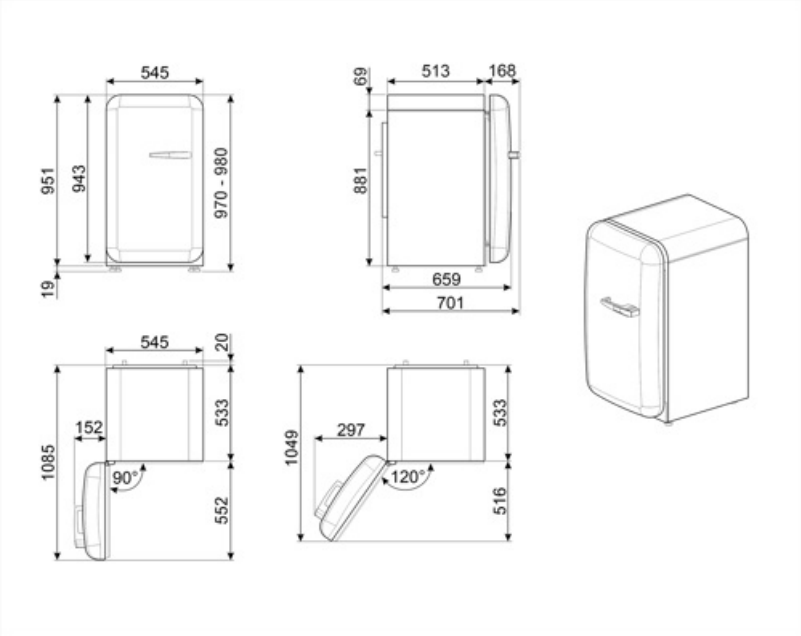
545
951
943
970 - 980
19
69
513
168
881
659
701
545
20
533
1085
152
90°
552
1049
297
533
120°
516

Alternative products

FAB10LWH5

Dobradiças: Dobradiças à esquerda
Branco

FAB10LCR5

Dobradiças: Dobradiças à esquerda
Creme

FAB10LBL5

Dobradiças: Dobradiças à esquerda
Preto

FAB10LRD5

Dobradiças: Dobradiças à esquerda
Vermelho

Symbols glossary

Compartimento de congelamento de 4 estrelas para melhor conservação dos alimentos.

Descongelação: sistema de descongelamento automático em intervalos regulares, eliminando a necessidade de descongelar completamente.

Classe de eficiência energética do produto declarada na etiqueta energética e na ficha do produto e em conformidade com os regulamentos UE.

Classe de eficiência energética do produto declarada na etiqueta energética e na ficha do produto e em conformidade com os regulamentos UE.

Iluminação por LED no interior, criando uma luz com uma distribuição perfeita. O LED consome menos energia, aquece muito menos e tem uma vida mais longa do que as lâmpadas tradicionais.

Benefit (TT)

Gás refrigerante R600a

O gás refrigerante R600a, contribui para um arrefecimento rápido, com menor consumo energético

Classe climática

A classe climática SN-T torna o aparelho adequado para trabalhar a uma temperatura ambiente entre 10 °C e 43 °C

Puxador

O puxador garante praticidade e facilidade na utilização do frigorífico

Iluminação interior

Iluminação interior para uma visibilidade perfeita do interior do frigorífico

Gaveta para frutas e legumes

A gaveta para frutas e legumes garante as melhores condições de armazenamento dos alimentos frescos, evitando qualquer contaminação