FAB10LOR6



Produktfamilie	Køleskab
Installation	Fritstående
Kategori	En låge
Referencebredde	Indtil 60 cm
Referencehøjde	Indtil 100 cm
Køletype	Statisk
Optøning	Automatisk til køleskab, manuelt til fryseren
Hængseltype	Standard
Hængselposition	Venstre
EAN-kode	8017709342425

Æstetik

Æstetik	50's Style	**Håndtag farve**	Krom
Farve	Orange	**Logofarve**	Krom
Design	Afrundet	**Sidemateriale**	Stål
Finish	Blank	**Sidefarve**	Orange
Materiale	Varmestøbt	**Logo**	Benyttet
Håndtag	Ekstern	**Dørhylder, profil farve**	Sølv
Håndtagstype	Fast	**Farve på glashyldeprofil**	Sølv

Køleskabsafdeling egenskaber

Antal rum	1	**Grøntsagsrum**	Ja
Compartment types	Fruit and vegetable compartment	**Type af låg til grøntsagsskuffe**	Glas
Antal justerbare hylder	1	**Antal lamper**	1
Antal frugt- og grøntsagsskuffer	1	**Kølesk. indvendig belysning**	Ja
Hylder, materiale	Glas	**Indvendig belysningstype (køleskab)**	LED
Type af låg til grøntsagsskuffer	Standard		

Køleskab indvendig låge

Antal justerbare balkoner	2	**Antal flaskebalkoner**	1

Andre køleskabsfunktioner

Fugtighedsstyring	No

Fryseafdeling egenskaber

Indvendigt fryserum	Ja

Andre tekniske egenskaber

Temperaturstyringstype	Elektro-mekanisk
Antal kompressorer	1
Kølemiddelgas, type	R600a
Type af kompressor	Standard
Kølemiddel mængde (gr)	25 g
Ventileringsmiddel	Cyklopentan

Ydeevne / Energimærke - Reg. 2019



Årligt strømforbrug	115 kWh/a	**Lydniveau**	35 dB(A) re 1 pW
Energieffektivitetsklasse	D	**Optøningstid**	6 h
Luftbåren akustisk støjemissionsklasse	B	**4 stjernet - Frysekapacitet**	2.6 kg/24h
Samlet nettovolumen	122 l	**Klimaklasse**	N, ST, T
Summen af mængderne af de frosne rum	17 l	**EEI**	79 %
Summen af mængderne i kølerummet (ne) og det (de) frosne rum	105 l		

Elektrisk tilslutning

Elektrisk klassificering	50 W	**Frekvens (Hz)**	50 Hz
Nuværende	0.42 A	**Kabellængde**	180 cm
Spænding (V)	220-240 V	**Stik**	(F;E) Schuko

Logistiske oplysninger

Bredde	545 mm	**Produktbredde med maksimal lågeåbning**	842 mm
Dybde uden håndtag	659 mm	**Produktdybde med håndtag**	701 mm
Højde med fødder	970 mm	**Produktdybde med lågerne åbne ved 90 °**	1085 mm

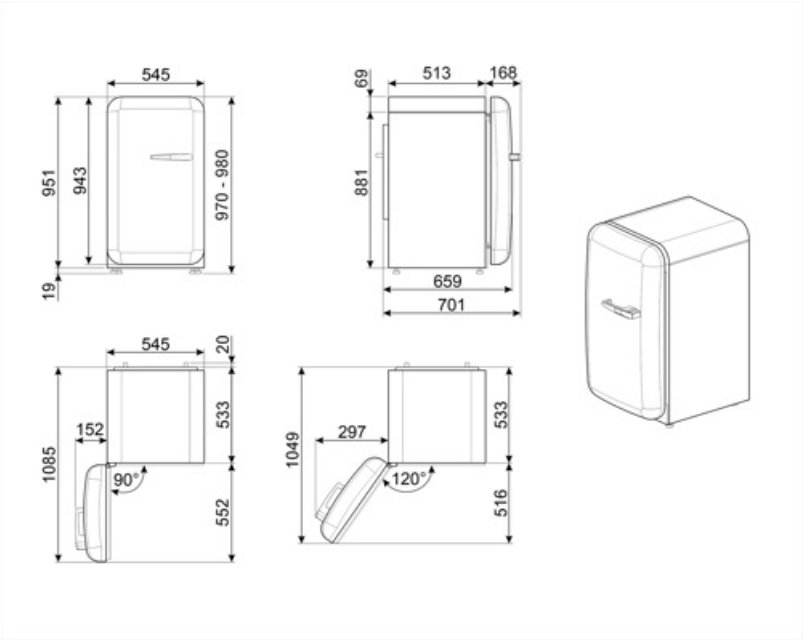
545
951
943
970 - 980
19
69
513
168
881
659
701
545
20
1085
152
533
90°
552
1049
297
533
120°
516

Alternative products



FAB10LCR6

Hængselposition: Venstre
Creme



FAB10LWH6

Hængselposition: Venstre
Hvid



FAB10LBL6

Hængselposition: Venstre
Sort



FAB10LRD6

Hængselposition: Venstre
Rød

Symbols glossary



4-stjernet fryserum for bedre konservering af mad.



Det automatiske afrimningssystem fungerer ved automatisk afrimning med regelmæssige intervaller, hvilket eliminerer behovet for afrimning helt.



Energieffektivitetsklasse D



LED indvendig belysning: er en mere energieffektiv og langvarig måde at belyse apparatets indre på.