FAB10LRD6



Οικογένεια προϊόντων	Ψυγείο
ΤΟΠΟΘΕΤΗΣΗ	Ελεύθερο
ΚΑΤΗΓΟΡΙΑ	Μονόπορτα
Πλάτος αναφοράς	Έως 60 cm cm
Ύψος αναφοράς	Έως 100 cm cm
ΤΥΠΟΣ ΨΥΞΗΣ	Στατική
Απόψυξη	Αυτόματη στη συντήρηση, χειροκίνητη στην κατάψυξη
Τύπος μεντεσέ	Standard
Θέση μεντεσέ	Αριστερά
Κωδικός EAN	8017709342470

ΑΙΣΘΗΤΙΚΗ

Αισθητική	50's Style	**Χρώμα λαβής**	Χρώμιο
Χρωμα	Κόκκινο	**Χρώμα λογότυπου**	Χρώμιο
Design	Στρογγυλεμένο	**Πλευρικό υλικό**	Ατσάλι
Φινίρισμα	Γυαλιστερό	**Χρώμα πλευράς**	Κόκκινο
Υλικό	Θερμικό καλούπι	**Λογότυπος**	Εφαρμοσμένο
Λαβή	Εξωτερική	**Χρώμα προφίλ ραφιών πόρτας**	Ασημί
Τύπος λαβής	Σταθερή	**Χρώμα προφίλ γυάλινου ραφιού**	Ασημί

ΘΑΛΑΜΟΣ ΣΥΝΤΗΡΗΣΗΣ

Αριθμός διαμερισμάτων	1	**Κάλυμμα συρταριού**	Ναι
Τύποι διαμερισμάτων	Διαμέρισμα φρούτων και λαχανικών	**Κάλυμμα συρταριού λαχανικών**	Γυαλί
Αριθμός ρυθμιζόμενων ραφιών	1	**Αριθμός φώτων συντήρησης**	1
Αριθμός συρταριών φρούτων και λαχανικών	1	**Εσωτερικός φωτισμός συντήρησης**	Ναι
Υλικό ραφιών	Γυαλί	**Τύπος εσωτερικού φωτισμού (συντήρησης)**	Led
Τύπος συρταριού λαχανικών	Standard		

ΠΟΡΤΑ ΣΥΝΤΗΡΗΣΗΣ

		Μπουκαλοθήκες	1

Ρυθμιζόμενα ράφια πόρτας	2

ΑΛΛΑ ΧΑΡΑΚΤΗΡΙΣΤΙΚΑ ΣΥΝΤΗΡΗΣΗΣ

Έλεγχος υγρασίας	No

ΘΑΛΑΜΟΣ ΚΑΤΑΨΥΞΗΣ

Εσωτερικός θάλαμος κατάψυξης	Ναι

ΑΛΛΑ ΤΕΧΝΙΚΑ ΧΑΡΑΚΤΗΡΙΣΤΙΚΑ

Τύπος θερμοστάτη	Ηλεκτρομηχανικός
Μοτέρ	1
Τύπος ψυκτικού αερίου	R600a
Τύπος μοτέρ	Standard
Ποσότητα ψυκτικού μέσου (gr)	25 g
Τύπος μόνωσης	Κυκλοπεντάνιο

ΕΤΙΚΕΤΑ ΑΠΟΔΟΣΗΣ/ΕΝΕΡΓΕΙΑΣ - ΚΑΝ. 2019



Ετήσια κατανάλωση ενέργειας	115 kWh/a
ΕΝΕΡΓΕΙΑΚΗ ΚΛΑΣΗ	D
Κλάση θορύβου	B
Συνολική καθαρή χωρητικότητα	122 λίτρα
Άθροισμα χώρων κατάψυξης	17 λίτρα
Άθροισμα χώρων συντήρησης	105 λίτρα
Εκπομπή αερόφερτου θορύβου	35 dB(A) re 1 pW
Χρόνος απόψυξης χωρίς ρεύμα	6 h
Δυνατότητα κατάψυξης 4ων αστέρων	2,6 kg/24h
Κλιματική κλάση	N, ST, T
EEI	79 %

ΗΛΕΚΤΡΙΚΗ ΣΥΝΔΕΣΗ

Ονομαστική ισχύς	50 W
Ένταση ρεύματος	0,42 A
Τάση (V)	220-240 V
Συχνότητα (Hz)	50 Hz
Μήκος καλωδίου τροφοδοσίας	180 cm
Φις	(F;E) Σούκο

ΔΙΑΣΤΑΣΕΙΣ

Πλάτος (mm)	545 mm
Βάθος χωρίς λαβή	659 mm
ΥΨΟΣ	970 mm
Πλάτος με μέγιστο άνοιγμα πόρτας	842 mm
Βάθος με λαβή	701 mm

Βάθος με τις πόρτες ανοιχτές στις 90°	1085 mm

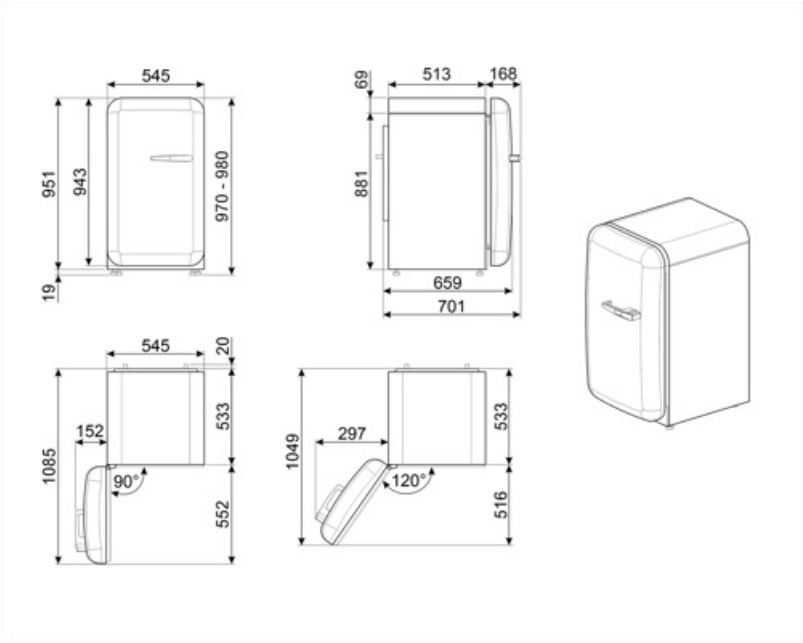

Alternative products



FAB10LCR6

Θέση μεντεσέ: Αριστερά
Μπεζ



FAB10LWH6

Θέση μεντεσέ: Αριστερά
Λευκό



FAB10LOR6

Θέση μεντεσέ: Αριστερά
Πορτοκαλί



FAB10LBL6

Θέση μεντεσέ: Αριστερά
Μαύρο

Symbols glossary



Κατάψυξη 4 αστέρων για καλύτερη συντήρηση των τροφίμων.



Το αυτόματο σύστημα απόψυξης λειτουργεί σε τακτά χρονικά διαστήματα εξαλείφοντας εντελώς την ανάγκη απόψυξης.



Εσωτερικός φωτισμός LED: είναι ένας πιο ενεργειακά αποδοτικός τρόπος φωτισμού του εσωτερικού της συσκευής.



Τάξη ενεργειακής απόδοσης D