FAB10LRD6



Famille	Réfrigérateurs
Installation	Pose libre
Catégorie	Une porte
Largeur de référence	Jusqu'à 60 cm
Hauteur de référence	Jusqu'à 100 cm
Type de refroidissement	Statique
Dégivrage	Réfrigérateur automatique, congélateur manuel
Type de charnières	Standard
Position des charnières	Gauche
Code EAN	8017709342470

Esthétique

Esthétique	Années 50
Couleur	Rouge
Design	Bombé
Finition	Brillant
Matériau de la porte	Plastique thermoformé
Poignée	Externe
Type de poignée	Fixe
Couleur de la poignée	Chromé
Couleur du logo	Chromé
Matériau des parois latérales	Tôle d'acier
Couleur des parois latérales	Rouge
Logo	Appliqué
Couleur des finitions des balconnets	Gris métal
Couleur des finitions des clayettes en verre	Gris métal

Caractéristiques réfrigérateur

Nombre de compartiments	1
Type de compartiment	Compartiment Fruits et Légumes
Nombre de clayettes réglables	1
Nombre de bacs à légumes	1
Matériau des clayettes	Verre
Type de bac à légumes	Standard
Dessus bac à légumes	oui
Type de dessus bac à légumes	Verre
Nombre de lampes	1
Eclairage interne réfrigérateur	oui
Type d'éclairage interne réfrigérateur	LED

Contre-porte réfrigérateur

Nombre de balconnets réglables	2	**Nombre de balconnets porte-bouteilles**	1

Caractéristiques congélateur

Compartiment interne congélation	oui

Autres caractéristiques techniques

Type de contrôle de la température	Electromécanique
Nombre de compresseurs	1
Type de gaz réfrigérant	R600a
Type compresseur	Standard
Quantité de réfrigérant (gr)	25 g
Agent d'expansion pour mousses isolantes	Cyclopentane

Performance / Etiquette énergétique - Reg. 2019



Consommation d'énergie annuelle	115 kWh/a	**Niveau sonore**	35 dB(A) re 1 pW
Classe énergétique	D	**Autonomie en cas de coupure de courant**	6 h
Classe d'émissions acoustiques dans l'air	B	**4 étoiles - Capacité de congélation**	2,6 kg/24h
Volume net total	122 l	**Classe climatique**	N, ST, T
Somme des volumes du (des) compartiment(s) congélation	17 l	**EEI**	79 %
Somme des volumes du (des) compartiment(s) Extra Fresh et du (des) compartiment(s) frais	105 l		

Raccordement électrique

Puissance nominale	50 W	**Fréquence**	50 Hz
Intensité	0,42 A	**Longueur du câble d'alimentation**	180 cm
Tension	220-240 V	**Type de prise**	(F;E) Schuko

Informations logistiques

Largeur du produit	545 mm	**Largeur du produit avec les portes ouvertes au maximum**	842 mm
Profondeur du produit sans poignée	659 mm		
Hauteur du produit avec pieds	970 mm	**Profondeur du produit avec la poignée**	701 mm

Profondeur du produits avec la porte ouverte à 90°	1085 mm

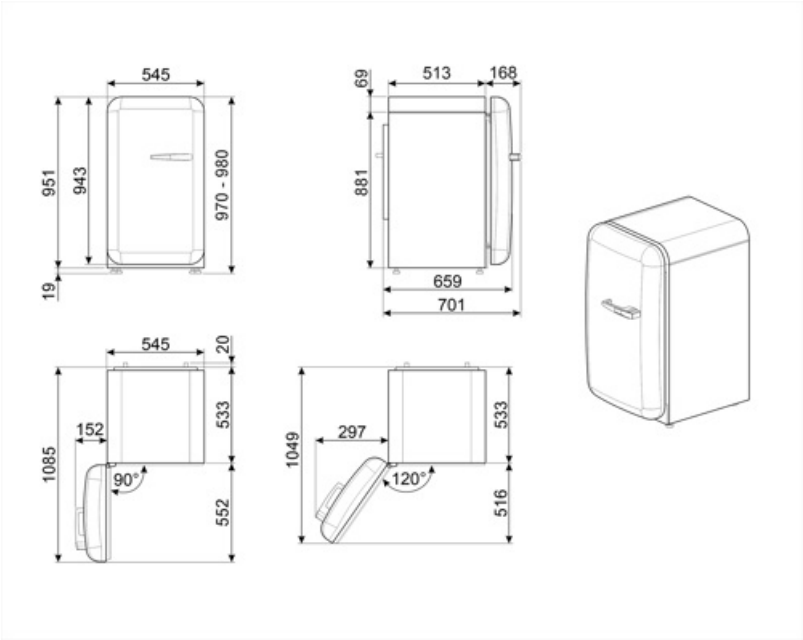

Alternative products



FAB10LCR6

Position des charnières: Gauche
Crème



FAB10LWH6

Position des charnières: Gauche
Blanc



FAB10LOR6

Position des charnières: Gauche
Orange



FAB10LBL6

Position des charnières: Gauche
Noir

Symbols glossary



4 étoiles



Classe énergétique D



Dégivrage automatique : Le réfrigérateur se dégivre automatiquement. L'eau issue de ce dégivrage ne doit pas être récupérée car le réfrigérateur est équipé d'un système d'évaporation.



Eclairage intérieur LED : L'éclairage intérieur LED assure à la fois des économies d'énergie et un éclairage d'ambiance.