FAB10LWH2

Семейство продуктов	Холодильник
Установка	Отдельностоящий
Категория	Однодверный
Тип охлаждения	Статический
Разморозка	автоматическая для холод., ручная для морозильника
Тип петель (шарнира)	Стандартный
Дверной упор	Слева
EAN-**код**	8017709275556

Эстетика

Эстетика	Стиль 50-х г.г.
Цвет	Белый
Дизайн	Скругленный выпуклый
Отделка	Глянцевый
Материал	Термоформируемый полимер
Ручка	Внешняя
Тип ручки	Фиксированный
Цвет ручек	Хромированный
Цвет логотипа	Хромированный
Материал боковин	Сталь
Цвет боковин	Белый
Логотип	Накладной
Расположение дисплея	
Другие цвета	Оранжевый, Пастельный голубой, Белый, Черный, Кремовый, Розовый, Красный, Пастельный зеленый, Декорированный / Специальный

Характеристики холодильного отделения

Количество регулируемых полок	2
Количество ящиков для овощей и фруктов	1
Тип регулируемых полок	Стекло
Тип ящика для овощей и фруктов	Стандартный
Крышка ящика для овощей	Да
Тип крышки ящика для овощей и фруктов	Стекло
Внутренняя подсветка холодильного отделения	Да
Тип подсветки холодильного отделения	LED

Дверца холодильного отделения

Количество полок с прозрачной крышкой	1	**Количество полок для бутылок**	1
Количество регулируемых полок на дверце	1		

Другие характеристики холодильного отделения

Аксессуары	Полка для бутылок

Характеристики морозильного отделения

Внутренняя морозильная камера	Да

Другие технические характеристики

Аксессуары для морозильной камеры	Форма для льда
Антибактериальный уплотнитель	Да
Тип контроля температуры	Электромеханический
Количество компрессоров	1
Тип хладагента	R600a
Тип компрессора	Стандартный
Количество хладагента (г)	18 g
Вспенивающий агент	Циклопентан

Производительность / Энергопотребление - НОВЫЙ регламент

Эмиссия воздушного акустического шума	37 дБ(A) re 1пВт	**Климатический класс**	SN, N, ST, T

Электрическое подключение

Сила тока	0,3 A	**Частота тока**	50 Гц
Напряжение	220-240 В	**Тип электрической вилки**	(F;E) Schuko

Логистическая информация

Ширина изделия (мм)	564 мм	**Ширина с дверцей, открытой на 90° (мм)**	970 мм
Глубина без ручек	632 мм	**Глубина с ручкой**	680 мм
Высота изделия	960 мм	**Глубина с дверцей, открытой на 90°**	1110 мм

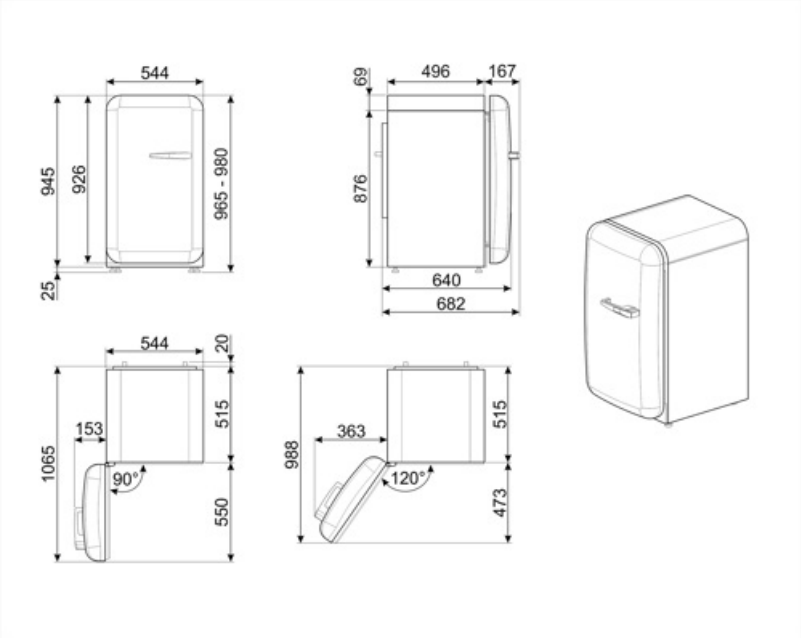
544
945
926
965 - 980
25
69
496
167
876
640
682
544
20
515
153
1065
90°
550
363
515
988
120°
473

Symbols glossary

Морозильная камера 4 **** для лучшей сохранности продуктов.

A++: класс энергоэффективности A++ помогает сэкономить до 20% энергии по сравнению с классом A. Гарантируется максимальная производительность при минимальном потреблении.

Светодиодное внутреннее освещение: более энергоэффективный и долговечный способ освещения внутреннего пространства прибора.

Автоматическое размораживание: работает за счет автоматического оттаивания через равные промежутки времени, что исключает необходимость размораживание прибора в целом.

Антибактериальное покрытие: антибактериальное покрытие для улучшения гигиены