FAB10LWH6



Οικογένεια προϊόντων	Ψυγείο
ΤΟΠΟΘΕΤΗΣΗ	Ελεύθερο
ΚΑΤΗΓΟΡΙΑ	Μονόπορτα
Πλάτος αναφοράς	'Εως 60 cm cm
Ύψος αναφοράς	Έως 100 cm cm
ΤΥΠΟΣ ΨΥΞΗΣ	Στατική
Απόψυξη	Αυτόματη στη συντήρηση, χειροκίνητη στην κατάψυξη
Τύπος μεντεσέ	Standard
Θέση μεντεσέ	Αριστερά
Κωδικός EAN	8017709342494

ΑΙΣΘΗΤΙΚΗ

Αισθητική	50's Style	**Χρώμα λαβής**	Χρώμιο
Χρωμα	Λευκό	**Χρώμα λογότυπου**	Χρώμιο
Design	Στρογγυλεμένο	**Πλευρικό υλικό**	Ατσάλι
Φινίρισμα	Γυαλιστερό	**Χρώμα πλευράς**	Λευκό
Υλικό	Θερμικό καλούπι	**Λογότυπος**	Εφαρμοσμένο
Λαβή	Εξωτερική	**Χρώμα προφίλ ραφιών πόρτας**	Ασημί
Τύπος λαβής	Σταθερή	**Χρώμα προφίλ γυάλινου ραφιού**	Ασημί

ΘΑΛΑΜΟΣ ΣΥΝΤΗΡΗΣΗΣ

Αριθμός διαμερισμάτων	1	**Κάλυμμα συρταριού**	Ναι
Τύποι διαμερισμάτων	Διαμέρισμα φρούτων και λαχανικών	**Κάλυμμα συρταριού λαχανικών**	Γυαλί
Αριθμός ρυθμιζόμενων ραφιών	1	**Αριθμός φώτων συντήρησης**	1
Αριθμός συρταριών φρούτων και λαχανικών	1	**Εσωτερικός φωτισμός συντήρησης**	Ναι
Υλικό ραφιών	Γυαλί	**Τύπος εσωτερικού φωτισμού (συντήρησης)**	Led
Τύπος συρταριού λαχανικών	Standard		

ΠΟΡΤΑ ΣΥΝΤΗΡΗΣΗΣ

		Μπουκαλοθήκες	1

Ρυθμιζόμενα ράφια πόρτας	2

ΑΛΛΑ ΧΑΡΑΚΤΗΡΙΣΤΙΚΑ ΣΥΝΤΗΡΗΣΗΣ

Έλεγχος υγρασίας	No	**Αξεσουάρ**	Βάση φιάλης

ΘΑΛΑΜΟΣ ΚΑΤΑΨΥΞΗΣ

Εσωτερικός θάλαμος κατάψυξης	Ναι

ΑΛΛΑ ΤΕΧΝΙΚΑ ΧΑΡΑΚΤΗΡΙΣΤΙΚΑ

Τύπος θερμοστάτη	Ηλεκτρομηχανικός
Μοτέρ	1
Τύπος ψυκτικού αερίου	R600a
Τύπος μοτέρ	Standard
Ποσότητα ψυκτικού μέσου (gr)	25 g
Τύπος μόνωσης	Κυκλοπεντάνιο

ΕΤΙΚΕΤΑ ΑΠΟΔΟΣΗΣ/ΕΝΕΡΓΕΙΑΣ - ΚΑΝ. 2019



Ετήσια κατανάλωση ενέργειας	115 kWh/a	**Εκπομπή αερόφερτου θορύβου**	35 dB(A) re 1 pW
ΕΝΕΡΓΕΙΑΚΗ ΚΛΑΣΗ	D	**Χρόνος απόψυξης χωρίς ρεύμα**	6 h
Κλάση θορύβου	B	**Δυνατότητα κατάψυξης 4ων αστέρων**	2,6 kg/24h
Συνολική καθαρή χωρητικότητα	122 λίτρα	**Κλιματική κλάση**	N, ST, T
Άθροισμα χώρων κατάψυξης	17 λίτρα	**EEI**	79 %
Άθροισμα χώρων συντήρησης	105 λίτρα		

ΗΛΕΚΤΡΙΚΗ ΣΥΝΔΕΣΗ

Ονομαστική ισχύς	50 W	**Συχνότητα (Hz)**	50 Hz
Ένταση ρεύματος	0,42 A	**Μήκος καλωδίου τροφοδοσίας**	180 cm
Τάση (V)	220-240 V	**Φις**	(F;E) Σούκο

ΔΙΑΣΤΑΣΕΙΣ

Πλάτος (mm)	545 mm	**Πλάτος με μέγιστο άνοιγμα πόρτας**	842 mm
Βάθος χωρίς λαβή	659 mm		
ΥΨΟΣ	970 mm	**Βάθος με λαβή**	701 mm

Βάθος με τις πόρτες ανοιχτές στις 90°	1085 mm

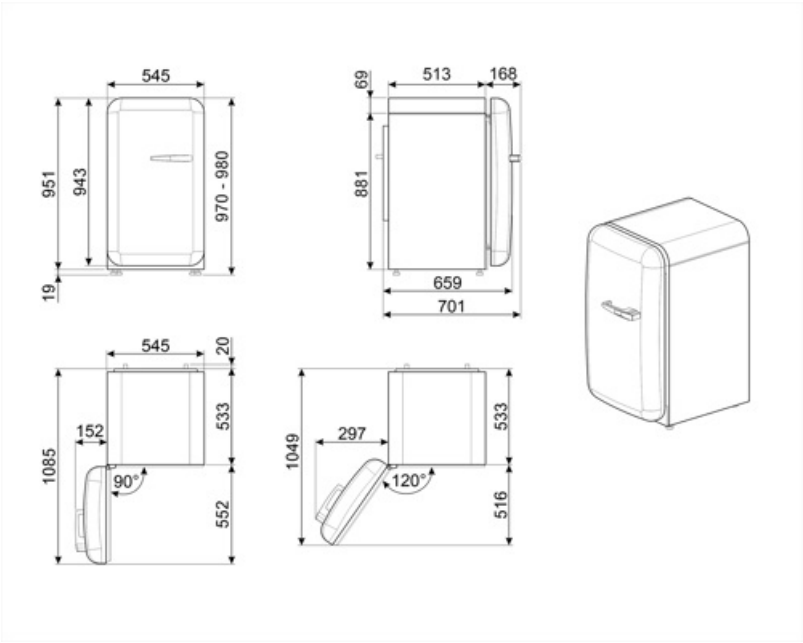

Alternative products



FAB10LCR6

Θέση μεντεσέ: Αριστερά
Μπεζ



FAB10LOR6

Θέση μεντεσέ: Αριστερά
Πορτοκαλί



FAB10LBL6

Θέση μεντεσέ: Αριστερά
Μαύρο



FAB10LRD6

Θέση μεντεσέ: Αριστερά
Κόκκινο

Symbols glossary



Κατάψυξη 4 αστέρων για καλύτερη συντήρηση των τροφίμων.



Το αυτόματο σύστημα απόψυξης λειτουργεί σε τακτά χρονικά διαστήματα εξαλείφοντας εντελώς την ανάγκη απόψυξης.



Εσωτερικός φωτισμός LED: είναι ένας πιο ενεργειακά αποδοτικός τρόπος φωτισμού του εσωτερικού της συσκευής.



Τάξη ενεργειακής απόδοσης D