FAB10LWH6



Termékcsalád	Hűtő
Üzembe helyezés	Szabadon álló
Kategória	Egyajtós hűtőszekrény
Referencia szélesség	60 cm-ig cm
Referencia magasság	100 cm-ig cm
Hűtés típusa	Statikus
Leolvasztás	Automatikus a hűtőszekrénynél, kézi a fagyasztónál
Zsanér típusa	Standard
Zsanér pozíciója	Bal
EAN kód	8017709342494

Design

Design család	50-es évek retro stílus	**Fogantyú színe**	Króm
Szín	Fehér	**Logó színe**	Króm
Design	Lekerekített	**Oldalsó anyag**	Acél
Felületkezelés	Fényes	**Oldalsó szín**	Fehér
Anyag	Hőformázott	**Logo**	3D
Fogantyú	Külső	**Ajtó polcok profilszíne**	Ezüst
Fogantyú típusa	Rögzített	**Az üvegpolc profiljának színe**	Ezüst

Hűtőszekrény rekesz jellemzői

Rekeszek száma	1	**Frissentartó fedél**	Igen
Compartment types	Fruit and vegetable compartment	**A frissentartó/zöldségfiókok fedelének típusa**	Üveg
Állítható polcok száma	1	**Lámpák száma**	1
Gyümölcs- és zöldségfiókok száma	1	**Belső világítás a hűtőben**	Igen
Polcok anyaga	Üveg	**Belső világítás típusa (hűtőszekrény)**	LED
A frissentartó/zöldségfiókok fedelének típusa	Standard		

Hűtőszekrény belső ajtó

Állítható ajtópolcok száma	2	**Palacktartó polcok száma**	1

Hűtőszekrény egyéb jellemzői

Tartozékok	Palacktartó

Fagyasztórekesz jellemzői

Belső fagyasztórekesz	Igen

Egyéb műszaki jellemzők

A hőmérséklet-szabályozás típusa	Elektromechanikus
Kompresszorok száma	1
Hűtőközeg gáz típusa	R600a
Kompresszor típusa	Standard
Hűtőközeg mennyisége (gramm)	25 g
Foam agent	Cyclopentane

Teljesítmény / Energiacímke – 2019-es rendelet



Éves energiafogyasztás	115 kWh/a
Energiahatékonysági osztály	D
Levegőben terjedő akusztikus zajkibocsátási osztály	B
Teljes nettó űrtartalom	122 l
Fagyasztó űrtartalom	17 l
Hűtőtér űrtartalom	105 l
Levegőben terjedő akusztikus zajkibocsátás	35 dB(A) re 1 pW
Hőmérséklet-emelkedés ideje	6 h
4 csillagos – Fagyasztási kapacitás	2,6 kg/24h
Klímaosztály	N, ST, T
EEI	79 %

Elektromos csatlakozás

Elektromos csatlakozás névleges értéke	50 W
Áramerősség	0,42 A
Feszültség (V)	220-240 V
Frekvencia (Hz)	50 Hz
Tápkábel hossza	180 cm
Csatlakozódugó	(F;E) Schuko

Logisztikai információk

Termék szélesség (mm)	545 mm
Mélység fogantyú nélkül	659 mm
Magasság	970 mm
Termékszélesség nyitott ajtóval	842 mm
Termékmélység fogantyúval	701 mm
Termékmélység 90°-os szögben nyitott ajtókkal	1085 mm

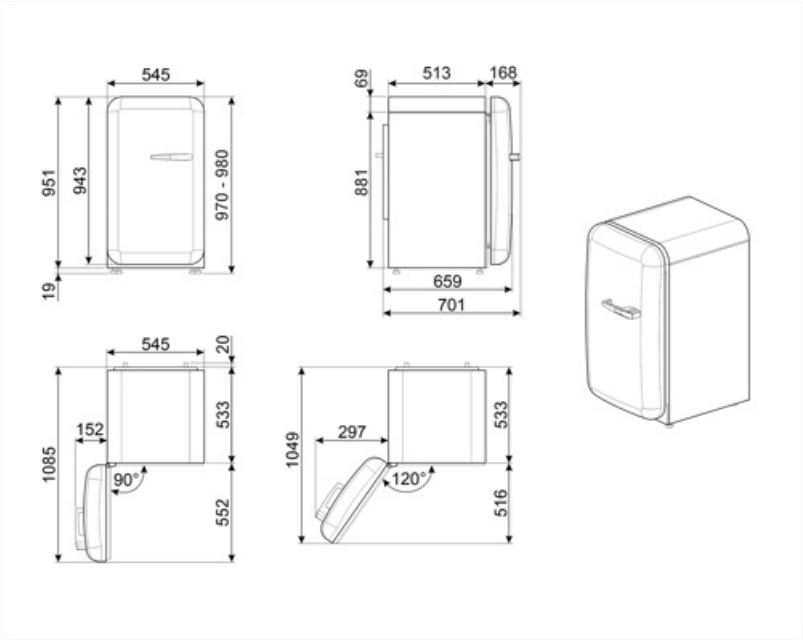
545
951
943
970 - 980
19
69
513
168
881
659
701
545
20
1085
152
533
90°
552
1049
297
533
120°
516

Alternative products



FAB10LCR6

Zsanér pozíciója: Bal
Bézs



FAB10LOR6

Zsanér pozíciója: Bal
Narancssárga



FAB10LBL6

Zsanér pozíciója: Bal
Fekete



FAB10LRD6

Zsanér pozíciója: Bal
Piros

Symbols glossary



4 csillagos fagyasztó rekesz a jobb ételmegőrzés érdekében.



Az automatikus leolvasztási rendszer rendszeres időközönként automatikus leolvasztással működik, teljesen kiküszöbölve a leolvasztás szükségességét.



D energiahatékonysági osztály



LED belső világítás: energiahatékonyabb és tartósabb mód a készülék belsejének megvilágítására.