FAB10RBL6



Família	Frigorífico
Instalação	Livre instalação
Categoria	1 porta
Largura de referência	Até 60 cm
Altura de referência	Até 100 cm
Tecnologia	Estático
Descongelação	Descongelação automática no frigorífico e manual no congelador
Tipo de dobradiças	Livre instalação
Dobradiças	Direito
Código EAN	8017709342364

Design

Design	Anni 50	**Cor do puxador**	Cromado
Cor	Preto	**Cor do logótipo**	Logótipo cromado
Série	Arredondado	**Material das laterais**	Aço
Acabamentos	Polido	**Cor das laterais**	Preto
Material da porta	Fibra termoformada	**Logótipo**	Logótipo aplicado
Puxador	Externo	**Cor do perfil das prateleiras**	Cinza
Tipo de puxador	Fixo	**Cor do perfil da prateleira de vidro**	Cinza

Composição do interior do frigorífico

Number of compartments	1	**Prateleira da gaveta dos legumes**	Sim
Compartment types	Fruit and vegetable compartment	**Tipologia de prateleira sobre a gaveta dos legumes**	Vidro
Número de prateleiras ajustáveis	1	**Nº de lâmpadas**	1
Gavetas para fruta e legumes	1	**Iluminação interna do frigorífico**	Sim
Shelves material	Ajustáveis em altura	**Tipo de iluminação do frigorífico**	LED
Tipo das gavetas para legumes	Gaveta de legumes		

Composição do interior da porta do frigorífico

Compartimentos da porta ajustáveis	2	**Compartimentos da porta para garrafas**	1

Composição do interior do congelador

Compartimento de congelação interno	Sim

Outras características técnicas

Tipo de controlo da temperatura	Temperatura controlada eletromecanicamente
Nº de compressores	1
Tipo de gás de refrigeração	R600a
Tipo de compressor	Compressor standard
Quantidade de refrigerante (gr.)	25 g
Espuma expansiva de isolamento	Ciclopentano

Performance / Etiqueta energética



Consumo anual de energia	115 kWh/a	**Emissão de ruído aéreo**	35 dB(A) re 1 pW
Classe energética	D	**Autonomia de conservação sem energia elétrica**	6 h
Classe de emissão de ruído aéreo	B	**Capacidade de congelação (4 estrelas)**	2,6 kg/24h
Volume líquido total	122 l	**Classe climática**	N, ST, T
Volume líquido do congelador	17 l	**EEI**	79 %
Volume líquido do frigorífico	105 l		

Ligação elétrica

Potência nominal	50 W	**Frequência (Hz)**	50 Hz
Corrente (Amperes)	0,42 A	**Comprimento do cabo de alimentação**	180 cm
Tensão (Volts)	220-240 V	**Ficha elétrica**	(F;E) Schuko

Dados de logística

Largura	545 mm	**Largura do produto máx. com portas abertas**	842 mm
Profundidade (mm)	659 mm	**Profundidade do produto incluindo o puxador**	701 mm
Altura	970 mm		

Profundidade do produto com porta aberta a 90°	1085 mm

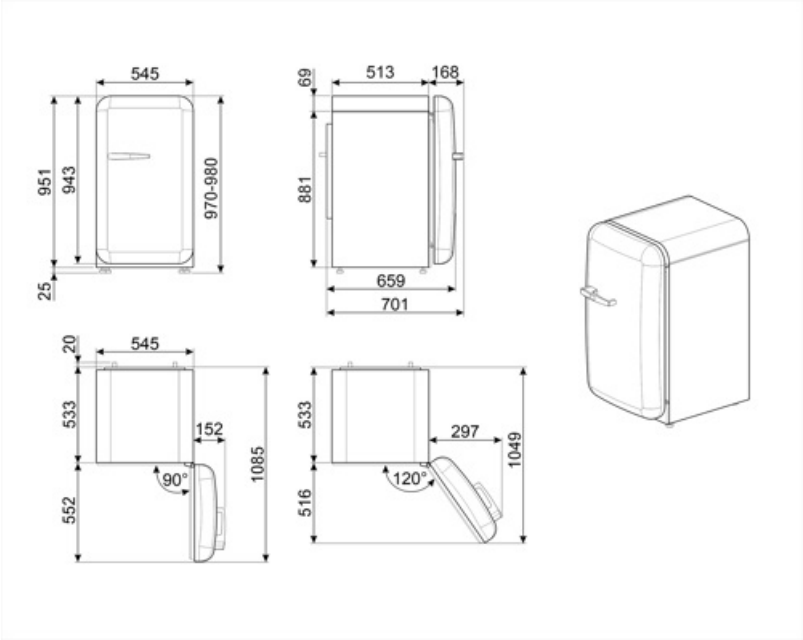

Alternative products



FAB10RDUJ6

Dobradiças: Direito
Decoração especial



FAB10RRD6

Dobradiças: Direito
Vermelho



FAB10RPG6

Dobradiças: Direito
Verde água



FAB10RPK6

Dobradiças: Direito
Cor de rosa



FAB10ROR6

Dobradiças: Direito
Laranja



FAB10RWH6

Dobradiças: Direito
Branco



FAB10RPB6

Dobradiças: Direito
Azul céu



FAB10RCR6

Dobradiças: Direito
Creme



FAB10RDSN6

Dobradiças: Direito
Branco

Symbols glossary



Compartimento de congelamento de 4 estrelas para melhor conservação dos alimentos.



Descongelação: sistema de descongelamento automático em intervalos regulares, eliminando a necessidade de descongelar completamente.



Iluminação por LED no interior, criando uma luz com uma distribuição perfeita. O LED consome menos energia, aquece muito menos e tem uma vida mais longa do que as lâmpadas tradicionais.



Classe de eficiência energética do produto declarada na etiqueta energética e na ficha do produto e em conformidade com os regulamentos UE.