# FAB10RBL6

| | |
|---|---|
| **Família** | Frigorífico |
| **Instalação** | livre instalação |
| **Categoria** | 1 porta |
| **Largura de referência** | Até 60 cm |
| **Altura de referência** | Até 100 cm |
| **Tecnologia** | Estático |
| **Descongelação** | Descongelação automática no frigorífico e manual no congelador |
| **Tipo de dobradiças** | Livre instalação |
| **Dobradiças** | À direita |
| **Código EAN** | 8017709342364 |

## Design

| | | | |
|---|---|---|---|
| **Design** | Anni 50 | **Cor do puxador** | ´Cromado |
| **Cor** | Preto | **Cor do logótipo** | Logótipo cromado |
| **Série** | Arredondado | **Material das laterais** | Aço |
| **Acabamentos** | Polido | **Cor das laterais** | Preto |
| **Material da porta** | Fibra termoformada | **Logótipo** | Logótipo aplicado |
| **Puxador** | Externo | **Cor do perfil das prateleiras** | Cinza |
| **Tipo de puxador** | Fixo | **Cor do perfil da prateleira de vidro** | Cinza |

## Composição do interior do frigorífico

| | | | |
|---|---|---|---|
| **Number of compartments** | 1 | **Prateleira da gaveta dos legumes** | Sim |
| **Compartment types** | Fruit and vegetable compartment | **Tipologia de prateleira sobre a gaveta dos legumes** | Vidro |
| **Número de prateleiras ajustáveis** | 1 | **Nº de lâmpadas** | 1 |
| **Gavetas para fruta e legumes** | 1 | **Iluminação interna do frigorífico** | Sim |
| **Tipo de prateleiras ajustáveis** | Ajustáveis em altura | **Tipo de iluminação do frigorífico** | LED |
| **Tipo das gavetas para legumes** | Gaveta de legumes | | |

## Composição do interior da porta do frigorífico

| | | | |
|---|---|---|---|
| **Compartimentos da porta ajustáveis** | 2 | **Compartimentos da porta para garrafas** | 1 |

## Composição do interior do congelador

| | |
|---|---|
| **Compartimento de congelação interno** | Sim |

## Outras características técnicas

| | |
|---|---|
| **Tipo de controlo da temperatura** | Temperatura controlada eletromecanicamente |
| **Nº de compressores** | 1 |
| **Tipo de gás de refrigeração** | R600a |
| **Tipo de compressor** | Compressor standard |
| **Quantidade de refrigerante (gr.)** | 25 g |
| **Espuma expansiva de isolamento** | Ciclopentano |

## Performance / Etiqueta energética

| | | | |
|---|---|---|---|
| **Consumo anual de energia** | 115 kWh/a | **Emissão de ruído aéreo** | 35 dB(A) re 1 pW |
| **Classe energética** | D | **Autonomia de conservação sem energia elétrica** | 6 h |
| **Classe de emissão de ruído aéreo** | B | **Capacidade de congelação (4 estrelas)** | 2.6 kg/24h |
| **Volume líquido total** | 122 l | **Classe climática** | N, ST, T |
| **Volume líquido do congelador** | 17 l | **EEI** | 79 % |
| **Volume líquido do frigorífico** | 105 l | | |

## Ligação elétrica

| | | | |
|---|---|---|---|
| **Potência nominal** | 50 W | **Frequência (Hz)** | 50 Hz |
| **Corrente (Amperes)** | 0.42 A | **Comprimento do cabo de alimentação** | 180 cm |
| **Tensão (Volts)** | 220-240 V | **Ficha elétrica** | (F;E) Schuko |

## Dados de logística

| | | | |
|---|---|---|---|
| **Largura** | 545 mm | **Largura do produto máx. com portas abertas** | 842 mm |
| **Profundidade (mm)** | 659 mm | **Profundidade do produto incluindo o puxador** | 701 mm |
| **Altura** | 970 mm | | |

| | |
|---|---|
| **Profundidade do produto com porta aberta a 90°** | 1085 mm |

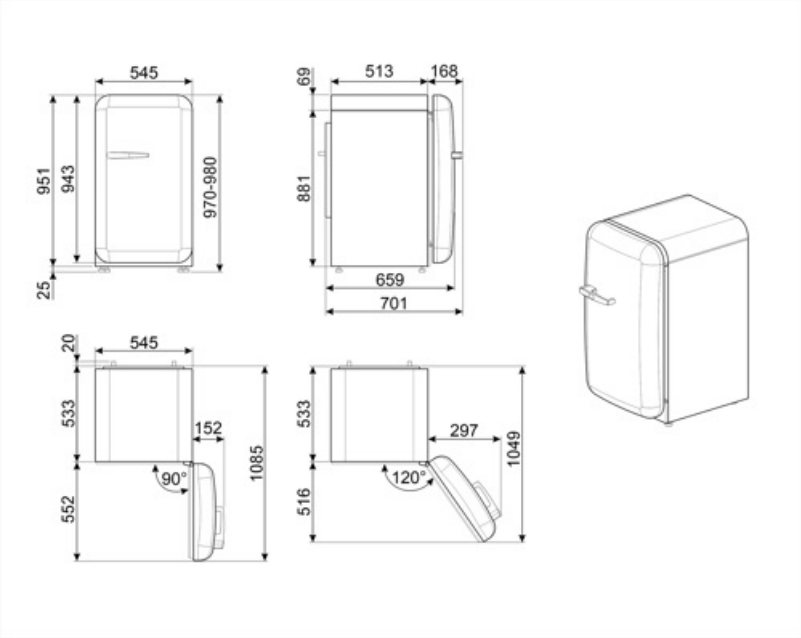

## Alternative products

**FAB10RDUJ6**

**Dobradiças:** À direita
Decoração especial

**FAB10RRD6**

**Dobradiças:** À direita
Vermelho

**FAB10RPG6**

**Dobradiças:** À direita
Verde água

**FAB10RPK6**

**Dobradiças:** À direita
Cor de rosa

**FAB10ROR6**

**Dobradiças:** À direita
Laranja

**FAB10RWH6**

**Dobradiças:** À direita
Branco

**FAB10RPB6**

**Dobradiças:** À direita
Azul céu

**FAB10RCR6**

**Dobradiças:** À direita
Creme

**FAB10RDSN6**

**Dobradiças:** À direita
Branco

## Symbols glossary

Compartimento de congelamento de 4 estrelas para melhor conservação dos alimentos.

Iluminação por LED no interior, criando uma luz com uma distribuição perfeita. O LED consome menos energia, aquece muito menos e tem uma vida mais longa do que as lâmpadas tradicionais.

Descongelação: sistema de descongelamento automático em intervalos regulares, eliminando a necessidade de descongelar completamente.

Classe de eficiência energética do produto declarada na etiqueta energética e na ficha do produto e em conformidade com os regulamentos UE.