FAB10RCR5

Product familie	Koelkast
Installatie	Vrijstaand
Categorie	Enkeldeurs koelkast
Referentie breedte	Tot 60 cm
Referentie hoogte	Tot 100 cm
Type koelen	Statisch
Ontdooien	Automatisch ontdooien koelkast, manueel vriezer
Type scharnier	Standaard
Positie scharnier	Rechts
EAN-code	8017709298838

Design

Design	50's Style	**Kleur handgreep**	Chroom
Kleur	Crème	**Kleur logo**	Chroom
Afwerking	Glanzend	**Materiaal zijwanden**	Staal
Design	Bol	**Kleur zijkanten**	Crème
Materiaal deur	Thermisch gevormd kunststof	**Logo**	Geassembleerd
		Kleur profielen binnenzijde	Zilver
Handgreep	Extern		
Type handgreep	Vast	**Kleur profiel glazen leggers**	Zilver

Uitrusting koelkast

Aantal verstelbare leggers	1	**Afdekplaat groentenlade**	Ja
Aantal groente-/fruitlades	1	**Type afdekplaat groente-/fruitlade**	Glas
Type verstelbare leggers	Glas	**Binnenverlichting koelkast**	Ja
Type afdekplaat groente-/fruitlade	Standaard	**Type binnenverlichting koelkast**	LED

Binnendeur koelkast

Aantal verstelbare binnendeurcompartimenten	2	**Aantal flessenhouders**	1

Uitrusting vriezer

Vriesvak	Ja

Overige technische eigenschappen

Type temperatuurcontrole	Elektro-mechanisch
Aantal compressoren	1
Type koelgas	R600a
Type compressor	Standaard
Hoeveelheid koelmiddel	25 g
Schuimmiddel	Cyclopentaan

Prestaties/Energie label - Reg. 2019

Annual energy consumption	142 KWh/jaar	**Geluidsniveau**	37 dB(A) re 1pW
Energie-efficiëntieklasse	E	**Conserveringsduur zonder stroom**	9 h
Emissieklasse voor akoestisch luchtgeluid	C	**4 star - Freezing capacity**	2.6 Kg/24h
Totaal netto volume	122 l	**Klimaatklasse**	SN, N, ST, T
Netto inhoud vriesgedeelte	17 l	**EEI**	98 %
Netto inhoud koelgedeeltes	105 l		

Elektrische aansluiting

Stekker	(F;E) Schuko	**Spanning (V)**	220-240 V
Nominale aansluitwaarde	50 W	**Frequentie (Hz)**	50 Hz
Stroom (A)	0,42 A	**Lengte stroomkabel**	180 cm

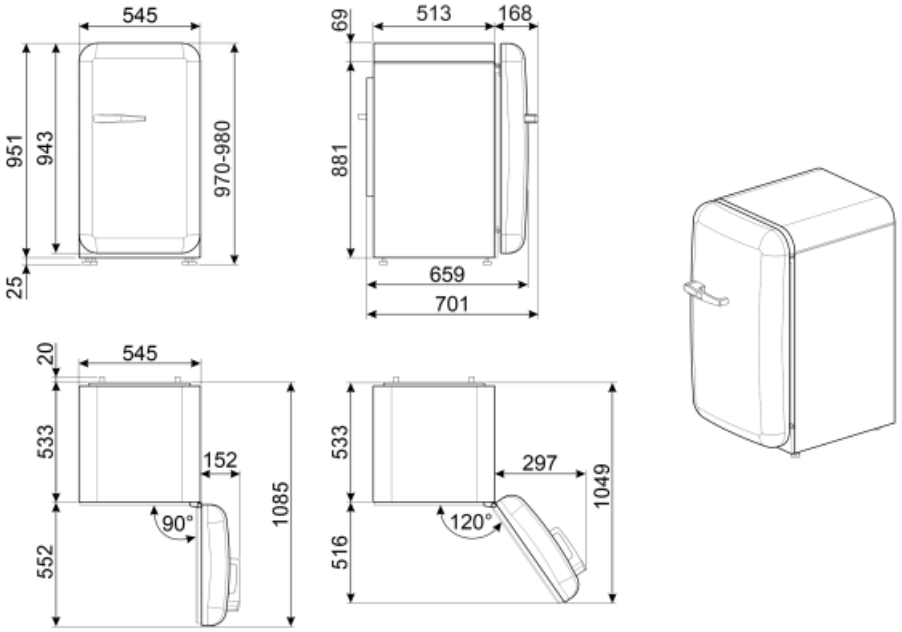
545
951
943
970-980
25
513
168
69
881
659
701
20
533
152
90°
552
1085
297
120°
516
1049

Symbols glossary (TT)

4 stars freezing compartment for better food preservation.

The automatic defrost system works by automatically defrosting at regular intervals eliminating the need to defrost altogether.

Energie-efficiëntieklasse

A++: Energy efficiency class A++ helps to save up to 20% energy compared to class A. Maximum performance with minimum consumption is guaranteed.

LED interior lighting: is a more energy efficient and long lasting way of illuminating the interior of the appliance.