FAB10RCR5



Kategoria e produktit	Frigorifer
Instalimi	Me qëndrim të lirë
Kategoria	Një derë
Gjerësia e referencës	Deri në 60 cm
Lartësia e referencës	Deri në 100 cm
Lloji i ftohjes	Statik
Shkrirje	Automatik për frigorifer, manual për ngrirës
Lloj i menteshës	Standard
Pozicioni i menteshës	Djathtas
Kodi EAN	8017709298838

Estetika

Estetika	Stil i viteve 50'	**Ngjyra e dorezës**	Krom
Ngjyra	Pana	**Ngjyra e logos**	Krom
Dizajn	I/e rrumbullakosur	**Materiali anësor**	Çelik
Finiturë	Me shkëlqim	**Ngjyra anësore**	Pana
Materiali	I derdhur nga nxehtësia	**Logo**	Applied
Doreza	E jashtme	**Ngjyra e profilit të rafteve të dyerve**	Argjend
Lloji dorezës	Fikse	**Ngjyra e profilit të raftit prej xhami**	Argjend

Veçoritë e ndarjes së frigoriferit

Numri i ndarjeve	1	**Lloji i kapakut të sirtarëve të frutave/perimeve**	Standard
Compartment types	Fruit and vegetable compartment	**Kapak "Crisper"**	Po
Numri i rafteve të rregullueshme	1	**Lloji i kapakut të sirtarëve të frutave/perimeve**	Qelqi
Numri i sirtarëve të frutave dhe perimeve	1	**Drita e brendshme në ngrirës**	Po
Materiali i rafteve	Qelqi	**Lloji i dritës së brendshme (frigorifer)**	LED

Dera e brendshme e frigoriferit

Numri i rafteve të rregullueshme të dyerve	2	**Numri i rafteve të shisheve**	1

Veçori të tjera të frigoriferit

Kontrolli i lagështisë	No

Karakteristikat e ndarjes së ngrirësit

Ndarja e brendshme e ngrirësit	Po

Veçori të tjera teknike

Lloji i kontrollit të temperaturës	Elektromekanike
Numri i kompresorëve	1
Lloji i gazit ftohës	R600a
Lloji i kompresorit	Standard
Sasia e ftohësit (gr)	25 g
Foam agent	Cyclopentane

Etiketa e performancës/energjisë - Regj. 2019



Konsumi vjetor i energjisë	142 kWh/a	**Emetimet e zhurmës akustike në ajër**	37 dB(A) re 1 pW
Klasa e efikasitetit të energjisë	E	**Koha e rritjes së temperaturës**	9 h
Klasa e emetimit të zhurmës akustike në ajër	C	**4 yje - Kapaciteti i ngrirjes**	2,6 kg/24h
		Klasa e klimës	SN, N, ST, T
Vëllimi total neto	122 l	**EEI**	98 %
Shuma e vëllimeve të ndarjeve të ngrira	17 l		
Shuma e vëllimeve të ndarjeve të ftohjes dhe ndarjeve të pa ngrira	105 l		

Lidhja elektrike

Vlerësimi i lidhjes elektrike	50 W	**Frekuenca (Hz)**	50 Hz
Rryma	0,42 A	**Gjatësia e kabllos së furnizimit me energji elektrike**	180 cm
Tensioni (V)	220-240 V	**Tapë**	(F;E) Schuko

Informacion logjistik

Gjerësia	545 mm
Thellësia pa dorezë	659 mm
Lartësia	970 mm

Gjerësia e produktit me hapje maksimale të dyerve	842 mm
Thellësia e produktit me dorezë	701 mm
Thellësia e produktit me dyer të hapura në 90°	1085 mm

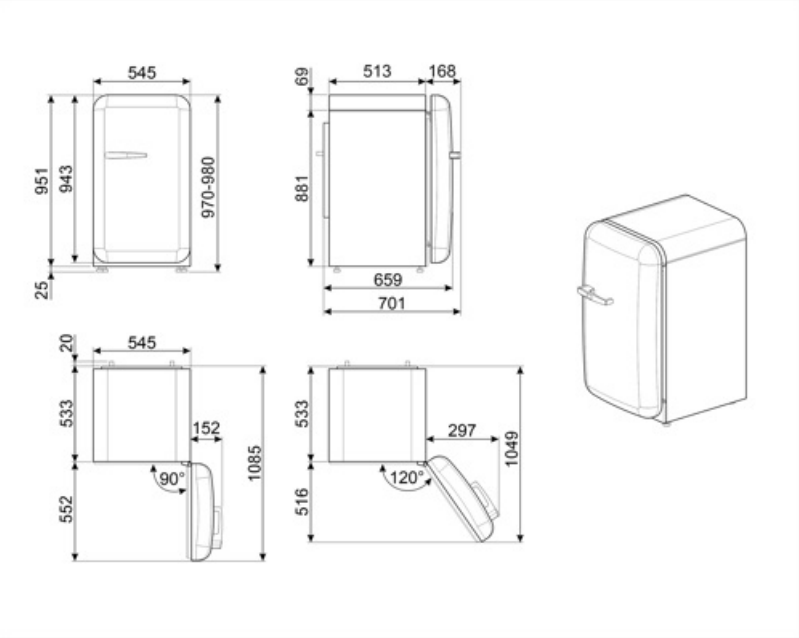

Alternative products



FAB10RWH5

Pozicioni i menteshës: Djathtas
E bardhë



FAB10RDUJ5

Pozicioni i menteshës: Djathtas
I dekoruar / I veçantë

Symbols glossary



Ndarje e ngrirësit me 4 yje për ruajtje më të mirë të ushqimit.



A++: Klasa e efikasitetit të energjisë A++ ndihmon për të kursyer deri në 20% energji krahasuar me klasën A. Performanca maksimale me konsum minimal të energjisë është e garantuar.



Ndriçimi i brendshëm LED: është një mënyrë më efikase për kursimin e energjisë dhe më jetëgjatë për ndriçimin e brendësisë së pajisjes.



Sistemi automatik i shkrirjes funksionon duke shkrirë automatikisht në intervale të rregullta duke eliminuar krejtësisht nevojën për shkrirje.



Klasa e efikasitetit të energjisë E